UPNDP... Držiak tyče

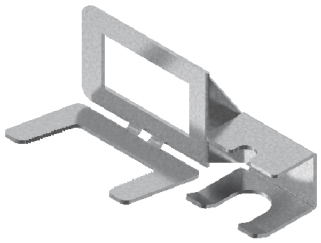

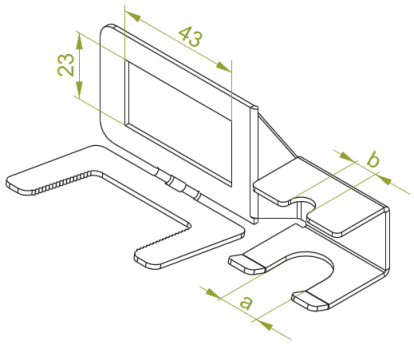

rýchla montáž: áno

- Predĺženie existujúcich káblových trás zavesených na závitových tyčiach.

Materiál

- S - oceľ pozinkovaná metódou Sendzimir STN EN 10346:2015

Dostupné povrchové úpravy:

- FP - zinkované metódou zinkových lamiel STN EN ISO 10683:2018
- E - nerezová oceľ
- L - lakovanie v štandardnej farbe RAL

Doplňujúce informácie

- Pasuje na profily so šírkou 40-41 mm a výškou 21-22 mm
- Produkt vhodný pre maticu NSM...

Verzie

Symbol	Katalógové číslo	Rozmer a (mm)	Rozmer b (mm)	Hmotnosť 1 ks (kg)	Maximálne zaťaženie Fmax (kN)	Množstvo (ks)
UPNDP6 S	662006	12	7	1.20	0.06	10
UPNDP8 S	662008	16	9	1.20	0.06	10
UPNDP10 S	662010	17	11	1.20	0.06	10
UPNDP12 S	662012	20.50	13	1.20	0.06	10

Príklady použitia

