UMR... Držiak rúrky

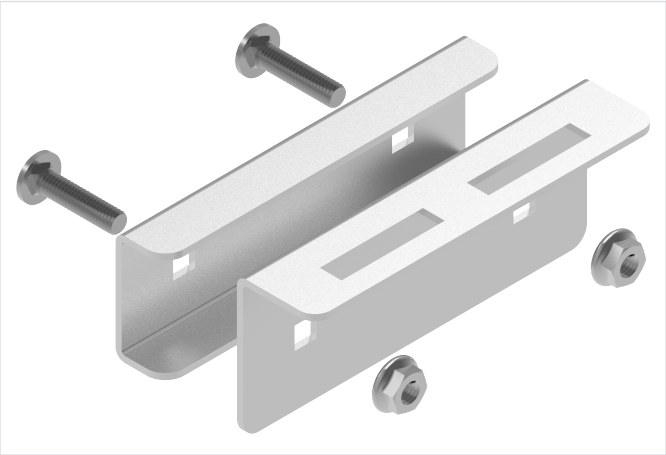

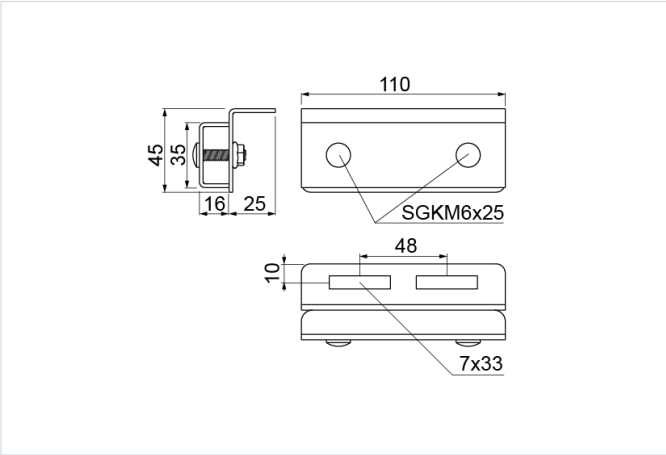

Hrúbka plechu: 2.0 mm
Nový výrobok: áno

- Upevnenie inštalačných rúr na káblové žľaby a rebríky pomocou objímok.

Materiál

- S - oceľ pozinkovaná metódou Sendzimir STN EN 10346:2015

Na objednávku:

- FP - zinkovanie metódou zinkových lamiel STN EN ISO 10683:2018
- L - lakovanie v štandardnej palete RAL
- E - nerezová oceľ

Doplňujúce informácie

- Montáž na ľubovoľnom mieste káblovej trasy
- Použitý spolu s profilom CMR umožňuje montáž inštalačných rúr pod rôznym uhlom

Verzie

Symbol	Hmotnosť 1 ks (kg)	Katalógové číslo	Množstvo (ks)
UMR S	0.23	902900	1