Káblové nosné systémy › Nosné a montážne prvky › Rýchloupínacie a narážacie závesy

UKT2... Káblová spona

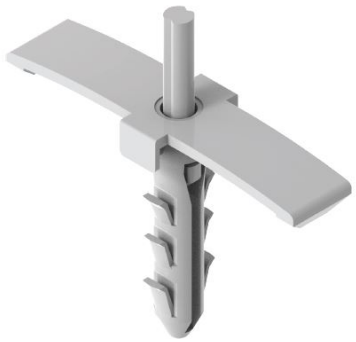

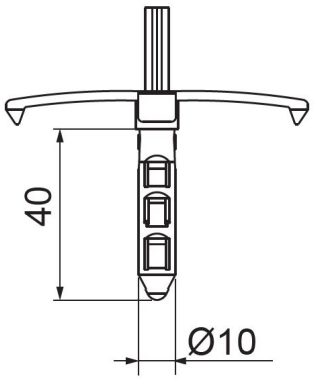

rýchla montáž: áno
Montáž bez nástrojov: áno

- Priame upevnenie káblov na steny a stropy.

Materiál

- PP - polypropylén

Verzie

Symbol	Katalógové číslo	Množstvo (ks)
UKT2	790502	100