Káblové nosné systémy › Nosné a montážne prvky › Stropné nosníky

UEFB... Káblová spona - nerez

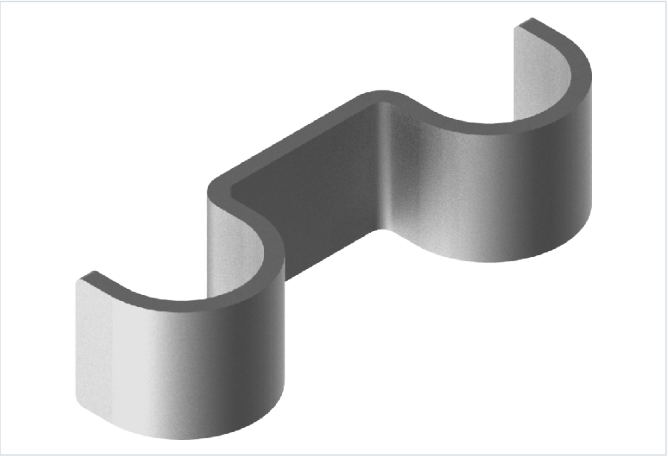

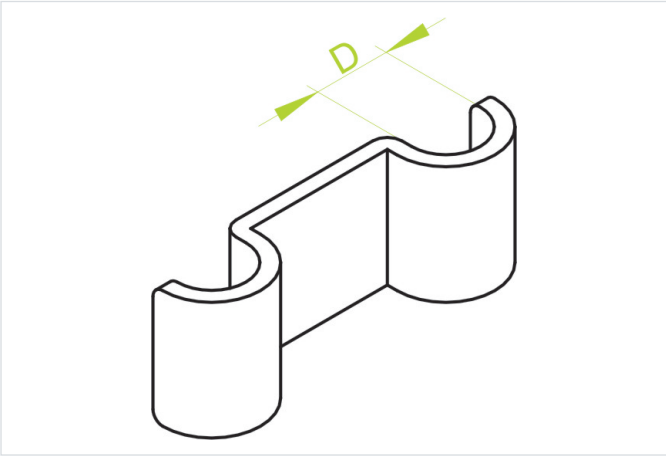

Nový výrobok: áno
Funkčná odolnosť v požiari: E-90

- Priame upevnenie káblov na steny a stropy pomocou klincov strieľaných klincovačkou.

Materiál

- E - nerezová oceľ

Verzie

Symbol	Rozmer d (mm)	Katalógové číslo	Množstvo (ks)
UEFB5 E	5	425805	100
UEFB6 E	6	425806	100
UEFB7 E	7	425807	100
UEFB8 E	8	425808	100
UEFB9 E	9	425809	100
UEFB10 E	10	425810	100
UEFB12 E	12	425812	100
UEFB14 E	14	425814	100
UEFB15 E	15	425815	100
UEFB16 E	16	425816	100
UEFB18 E	18	425818	100
UEFB20 E	20	425820	100
UEFB22 E	22	425822	100
UEFB25 E	25	425825	100
UEFB26 E	26	425826	100
UEFB28 E	28	425828	100
UEFB32 E	32	425832	100
UEFB33 E	33	425833	100
UEFB35 E	35	425835	100
UEFB36 E	36	425836	100
UEFB40 E	40	425840	100
UEFB42 E	42	425842	100

Príklady použitia

