Káblové nosné systémy › Nosné a montážne prvky › Stropné nosníky

UEFB... Držiak kábla - galvanický zinok

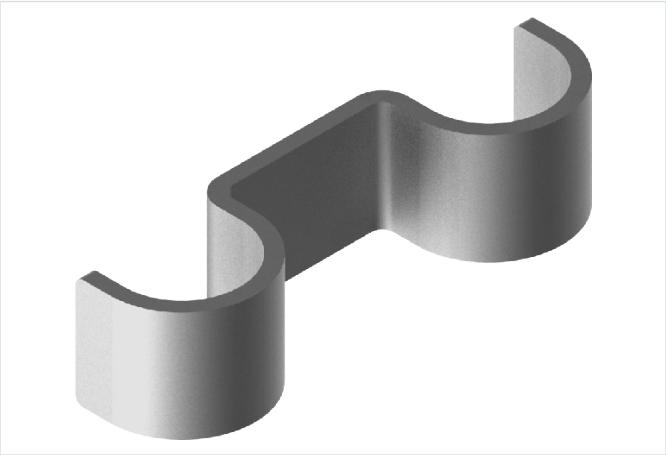

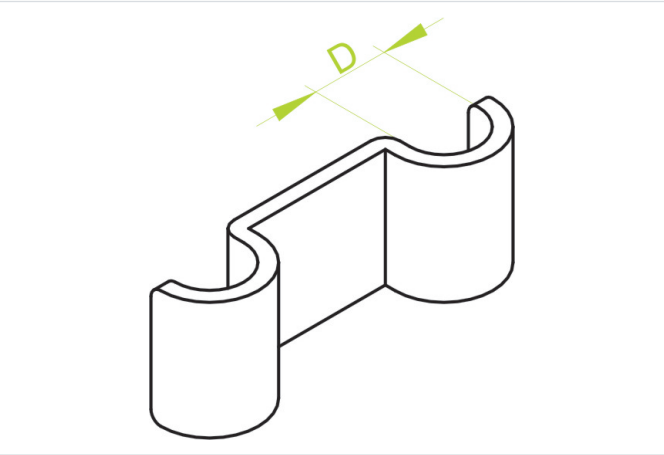

Nový výrobok: áno
Funkčná odolnosť v požiari: E-90

- Priame upevnenie káblov na steny a stropy pomocou klincov strieľaných klincovačkou.

Materiál

- G - galvanicky pozinkovaná oceľ STN EN ISO 2081

Dostupné povrchové úpravy:

- FP - zinkované metódou zinkových lamiel STN EN ISO 10683:2018
- L - lakovanie v štandardnej farbe RAL

Doplňujúce informácie

Na montáž použite nasledujúce možnosti skrutiek:

- SROM6x30
- SRBOM6x30 + NSM6 + PP6
- SBOM5x60
- KWBO6x35 alebo KWBO6x40
- GSO6x40
- KSKOM6
- KKG5
- MKR6x32
- PSROM6x45
- SMD4.8x16

Verzie

Symbol	Katalógové číslo	Rozmer d (mm)	Množstvo (ks)
UEFB5 G	425705	5	100
UEFB6 G	425706	6	100
UEFB7 G	425707	7	100
UEFB8 G	425708	8	100
UEFB9 G	425709	9	100
UEFB10 G	425710	10	100
UEFB12 G	425712	12	100
UEFB14 G	425714	14	100
UEFB15 G	425715	15	100
UEFB16 G	425716	16	100
UEFB18 G	425718	18	100
UEFB20 G	425720	20	100

Symbol	Katalógové číslo	Rozmer d (mm)	Množstvo (ks)
UEFB22 G	425722	22	100
UEFB25 G	425725	25	100
UEFB26 G	425726	26	100
UEFB28 G	425728	28	100
UEFB32 G	425732	32	100
UEFB33 G	425733	33	100
UEFB35 G	425735	35	100
UEFB36 G	425736	36	100
UEFB40 G	425740	40	100
UEFB42 G	425742	42	100

Príklady použitia

