UEF... Držiak kábla - galvanický zinok



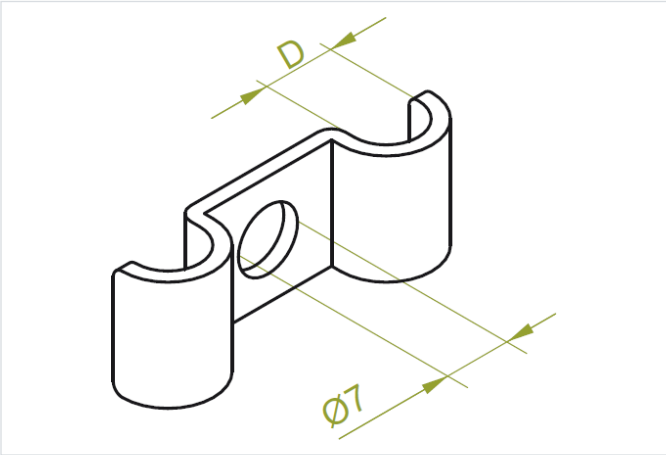

Funkčná odolnosť v požiari: E-90

- Priame upevnenie káblov na steny a stropy.

Materiál

- G - galvanicky pozinkovaná oceľ STN EN ISO 2081
- E2 - nerezová oceľ 1.4301 (AISI304)

Dostupné povrchové úpravy:

- FP - zinkované metódou zinkových lamiel STN EN ISO 10683:2018
- L - lakovanie v štandardnej farbe RAL

Doplňujúce informácie

- POZNÁMKA: Metóda žiarového zinkovania (STN EN ISO 1461:2011) a metóda difúzneho zinkovania (STN EN ISO 17668:2016) pri prvkoch nedlhších ako 200 mm budú nahradené novou metódou povlakovania zinkovými lupienkami podľa STN EN ISO 10683:2014.

Verzie

Symbol	Katalógové číslo	Rozmer d (mm)	Množstvo (ks)
UEF5 G	405605	5	100
UEF6 G	405606	6	100
UEF7 G	405607	7	100
UEF8 G	405608	8	100
UEF9 G	405609	9	100
UEF10 G	405610	10	100
UEF12 G	405612	12	100
UEF14 G	405614	14	100
UEF15 G	405615	15	100
UEF16 G	405616	16	100
UEF18 G	405618	18	100
UEF20 G	405620	20	100
UEF22 G	405622	22	100
UEF25 G	405625	25	100
UEF26 G	405626	26	100
UEF28 G	405628	28	100
UEF32 G	405632	32	100
UEF33 G	405633	33	100
UEF35 G	405635	35	100

Symbol	Katalógové číslo	Rozmer d (mm)	Množstvo (ks)
UEF36 G	405636	36	100
UEF40 G	405640	40	100
UEF42 G	405642	42	100