UEF... Držiak kábla - nerez A2



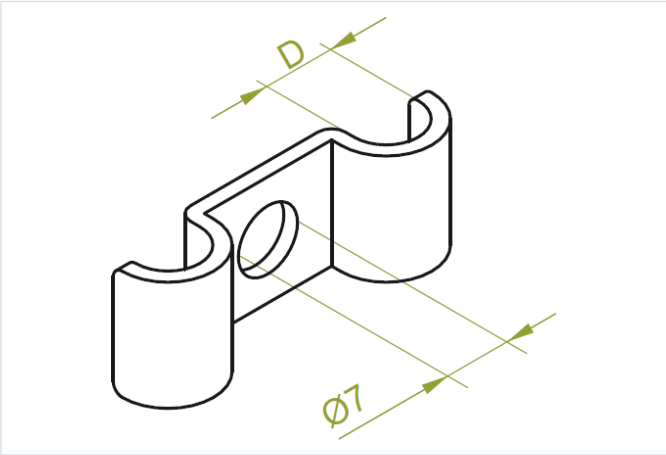

Funkčná odolnosť v požiari: E-90

- Priame upevnenie káblov na steny a stropy pomocou klincovacej pištole

Materiál

- E - nerezová oceľ

Verzie

Symbol	Rozmer d (mm)	Katalógové číslo	Množstvo (ks)
UEF5 E2	5	415605	100
UEF6 E2	6	415606	100
UEF7 E2	7	415607	100
UEF8 E2	8	415608	100
UEF9 E2	9	415609	100
UEF10 E2	10	415610	100
UEF12 E2	12	415612	100
UEF14 E2	14	415614	100
UEF15 E2	15	415615	100
UEF16 E2	16	415616	100
UEF18 E2	18	415618	100
UEF20 E2	20	415620	100
UEF22 E2	22	415622	100
UEF25 E2	25	415625	100
UEF26 E2	26	415626	100
UEF28 E2	28	415628	100
UEF32 E2	32	415632	100
UEF33 E2	33	415633	100
UEF35 E2	35	415635	100
UEF36 E2	36	415636	100
UEF40 E2	40	415640	100
UEF42 E2	42	415642	100