# UDWS... Spodný držiak pre nástenný/stropný výložník



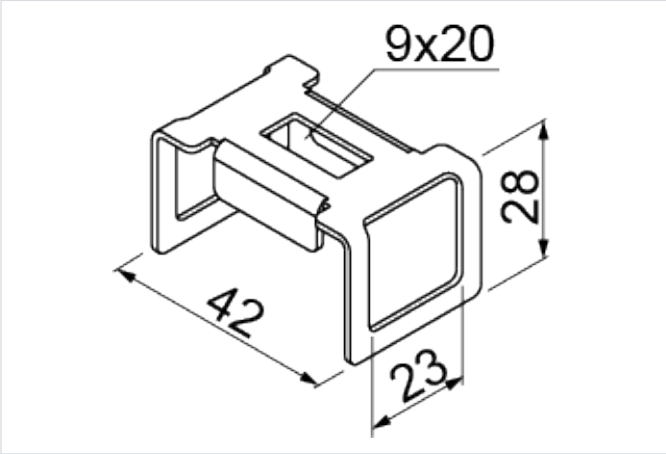


**Hrúbka plechu:** 1.5 mm
**Nový výrobok:** áno
**rýchla montáž:** áno

- Spojenie výložníkov WSS... s vodorovnou časťou, tvoriace dvojúrovňový záves.

## Materiál

- S - oceľ pozinkovaná metódou Sendzimir STN EN 10346:2015

Dostupné povrchové úpravy:

- FP - zinkované metódou zinkových lamiel STN EN ISO 10683:2018
- E - nerezová oceľ
- L - lakovanie v štandardnej farbe RAL

## Doplňujúce informácie

- Usporiadanie v tabuľke: 2, 3, 4

## Verzie

| Symbol | Katalógové číslo | Hmotnosť 1 ks (kg) | Množstvo (ks) |
|---|---|---|---|
| **UDWS S** | 752522 | 0.06 | 10 |

## Príklady použitia

| A ► | 1 | | | | 2 | | | | 3 | | | | 4 | | | |
|---|---|---|---|---|---|---|---|---|---|---|---|---|---|---|---|---|
| | F1 F2 | | | | F1 F1 | | | | F1 F2 F2 | | | | F1 F2 F1 F2 | | | |
| WSS... | 50 | 100 | 150 | 200 | 50 | 100 | 150 | 200 | 50 | 100 | 150 | 200 | 50 | 100 | 150 | 200 |
| F1 [kg] | 40 | 30 | 22 | 17 | 20 | 15 | 11 | 8 | 40 | 30 | 22 | 17 | 20 | 15 | 11 | 8 |
| F2 [kg] | 40 | 30 | 22 | 17 | - | - | - | - | 20 | 15 | 11 | 8 | 20 | 15 | 11 | 8 |

