UDWF... Držiak dolný pre držiak fajkový

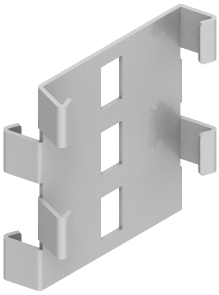

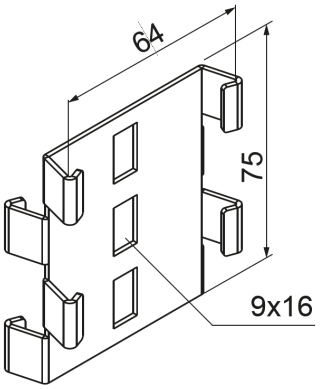

Hrúbka plechu: 1.5 mm
Nový výrobok: áno

- Spojenie konzol WFL/WFLO..., WFC/WFCO..., WFLS alebo WFCS... s vodorovnou časťou, tvoriace dvojúrovňový záves.

Materiál

- S - oceľ pozinkovaná metódou Sendzimir STN EN 10346:2015
- MC - oceľ s povlakom Magnelis®

Dostupné povrchové úpravy:

- FP - zinkované metódou zinkových lamiel STN EN ISO 10683:2018
- E - nerezová oceľ
- L - lakovanie v štandardnej farbe RAL

Doplňujúce informácie

- Usporiadanie v tabuľke: 3, 4, 5

Verzie

Symbol	Katalógové číslo	Hmotnosť 1 ks (kg)	Množstvo (ks)
MATERIÁL: S - OCEĽ POZINKOVANÁ METÓDOU SENDZIMIR			
UDWF S	752525	0.07	10
MATERIÁL: MC - OCEĽ S POVLAKOM MAGNELIS®			
UDWF MC	7525255	0.07	10

Príklady použitia

