UDCN... Držiak prítlačný - zinkové lamely

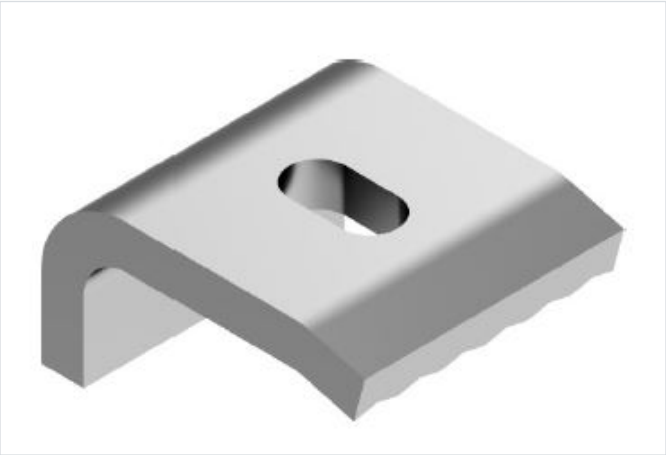

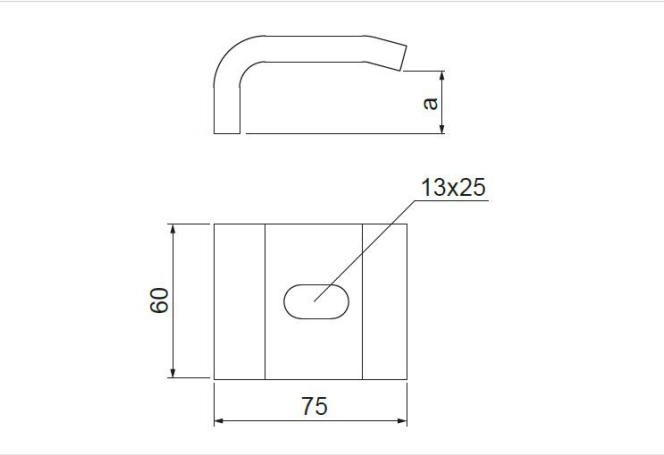

Hrúbka plechu: 10.0 mm
Nový výrobok: áno
Výrobok určený na vysoké zaťaženie: áno

- Zavesenie káblových trás na oceľové konštrukcie pomocou profilov.

Materiál

- FP - zinkované metódou zinkových lamiel STN EN ISO 10683:2018

Dostupné povrchové úpravy:

- E - nerezová oceľ
- L - lakovanie v štandardnej farbe RAL

Doplňujúce informácie

- Výber konzol závisí od hrúbky väznice

Verzie

Symbol	Katalógové číslo	Rozmer a (mm)	Maximálne zaťaženie Fmax (kN)	Hmotnosť 1 ks (kg)	Množstvo (ks)
UDCN10 FP	750810	10	10	0.35	10
UDCN15 FP	750815	15	10	0.38	10
UDCN20 FP	750820	20	10	0.40	10
UDCN25 FP	750825	25	10	0.43	10
UDCN30 FP	750830	30	10	0.45	10
UDCN40 FP	750840	40	10	0.50	10