# UDC... Držiak prítlačný - zinkové lamely



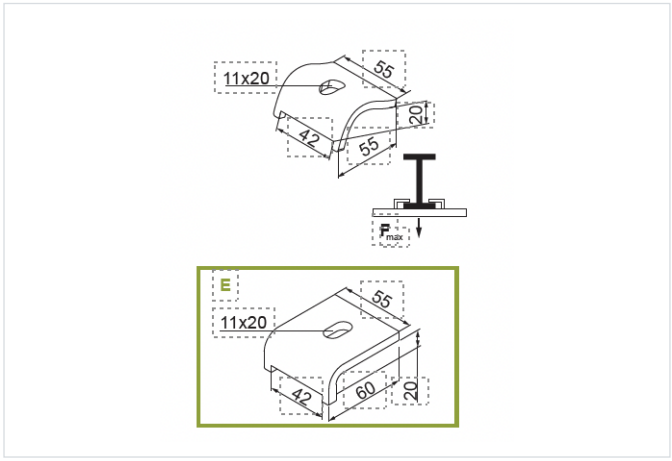


**Hrúbka plechu:** 6.0 mm
**Funkčná odolnosť v požiari:** E-90
**Výrobok určený na vysoké zaťaženie:** áno

- Zavesenie káblových trás

## Materiál

- FP - zinkované metódou zinkových lamiel STN EN ISO 10683:2018

Dostupné povrchové úpravy:

- E - nerezová oceľ
- L - lakovanie v štandardnej farbe RAL

## Doplňujúce informácie

- E – vyrobené z nerezovej ocele

## Verzie

| Symbol | Katalógové číslo | Hmotnosť 1 ks (kg) | Maximálne zaťaženie Fmax (kN) | Množstvo (ks) |
|---|---|---|---|---|
| **UDC FP** | 750806 | 0.16 | 4 | 50 |