UCV... Držiak C-uholníka - zinkové lamely



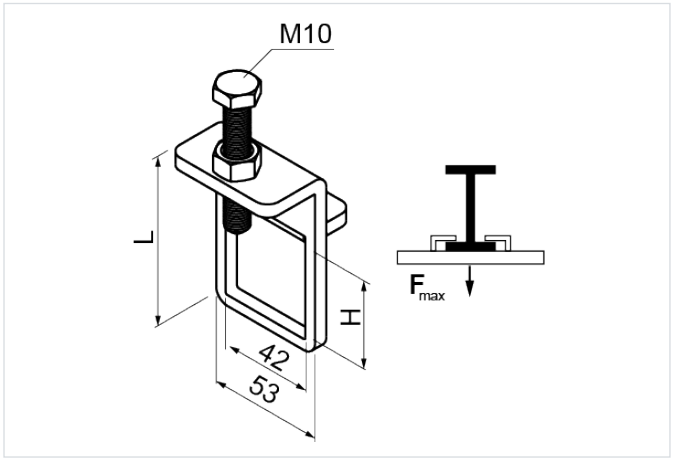

Hrúbka plechu: 5.0 mm
Výrobok určený na vysoké zaťaženie: áno

- Zavesenie káblových trás.

Materiál

- FP - zinkované metódou zinkových lamiel STN EN ISO 10683:2018

Dostupné povrchové úpravy:

- E - nerezová oceľ
- L - lakovanie v štandardnej farbe RAL

Doplňujúce informácie

- UCV22 je vhodný pre C-profily: CM...41H21, CW...40H22
- UCV40 je vhodný pre C-profily: CM...41H41, CMM...40H40, CTM...40H40, CW...40H40
- UCV60 je vhodný pre C-profily: CM...40H60, CTM...40H60

Verzie

Symbol	Katalógové číslo	Dĺžka L (mm)	Výška H (mm)	Maximálne zaťaženie Fmax (kN)	Hmotnosť 1 ks (kg)	Množstvo (ks)
UCV22 FP	750421	62	24	2.50	0.18	100
UCV41 FP	750422	80	42	2.50	0.19	50
UCV60 FP	752423	100	61	2.50	0.20	50

Príklady použitia

