UBWS... Bočný držiak pre nástenný/stropný výložník



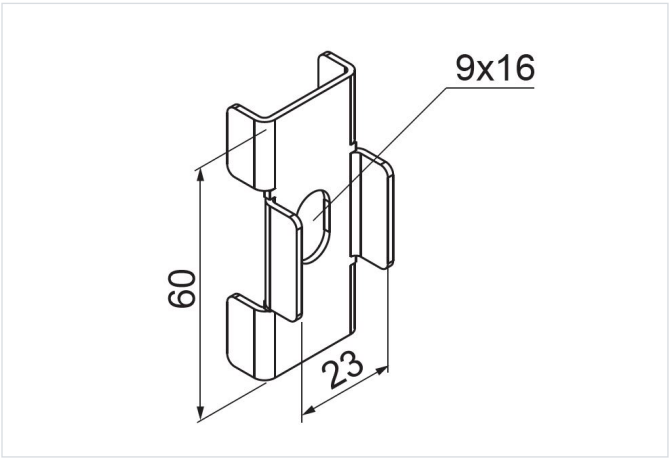

Hrúbka plechu: 1.5 mm
Nový výrobok: áno
rýchla montáž: áno

- Spojenie výložníkov WSS... so zvislou časťou, tvoriace obojstranný alebo dvojúrovňový záves.

Materiál

- S - oceľ pozinkovaná metódou Sendzimir STN EN 10346:2015

Dostupné povrchové úpravy:

- FP - zinkované metódou zinkových lamiel STN EN ISO 10683:2018
- E - nerezová oceľ
- L - lakovanie v štandardnej farbe RAL

Doplňujúce informácie

- Usporiadanie v tabuľke: 1, 3, 4

Verzie

Symbol	Katalógové číslo	Hmotnosť 1 ks (kg)	Množstvo (ks)
UBWS S	752521	0.05	10

Príklady použitia

TABELA Z OBCIĄŻENIAMI DLA WSS... W RÓŻNYCH UKŁADACH

	Układ 1				Układ 2				Układ 3				Układ 4			
	F1 F2				F1 F1				F1 F2 F2				F1 F2 F1 F2			
WSS...	50	100	150	200	50	100	150	200	50	100	150	200	50	100	150	200
F1 [kg]	40	30	22	17	20	15	11	8	40	30	22	17	20	15	11	8
F2 [kg]	40	30	22	17	-	-	-	-	20	15	11	8	20	15	11	8

Dopuszczalna różnica pomiędzy F1 i F2 maksymalnie 10%.

