TRS... Zarážacia kotva - galvanický zinok



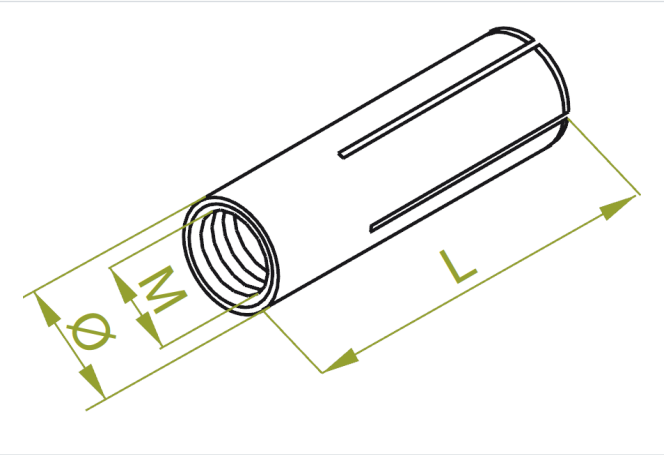

- Zavesenie káblových trás.

Materiál

- G - galvanicky pozinkovaná oceľ STN EN ISO 2081

Dostupné povrchové úpravy:

- E - nerezová oceľ

Doplňujúce informácie

- Minimálna kotviaca hĺbka rovná dĺžke objímky
- Na montáž použite montážny nástroj pre oceľovú objímku OTR...
- Minimálna kotviaca hĺbka rovná dĺžke objímky
- Na montáž použite montážny nástroj pre oceľovú objímku OTR...

Verzie

Symbol	Katalógové číslo	Priemer vŕtaného otvoru Ø (mm)	Závit M (mm)	Dĺžka L (mm)	Množstvo (ks)
TRSM6 G	650107	8	6	25	100
TRSM8 G	650207	10	8	30	100
TRSM10 G	650307	12	10	40	50
TRSM12 G	650407	14	12	50	50

Príklady použitia

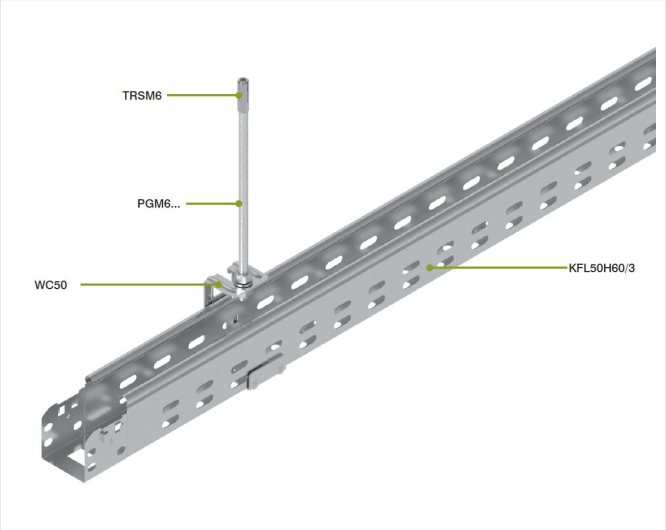

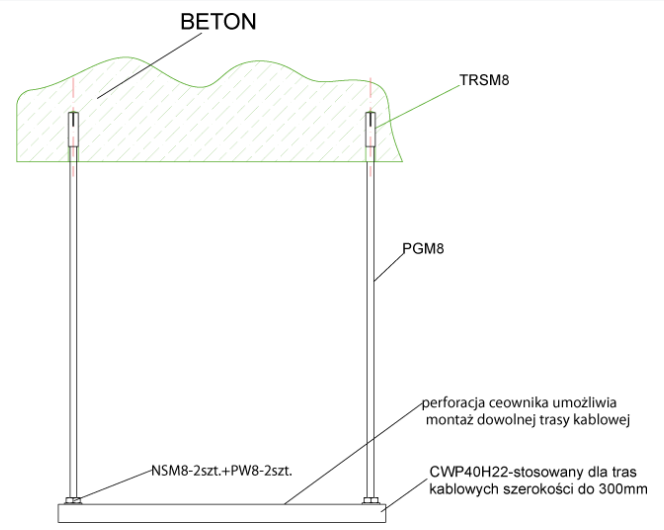

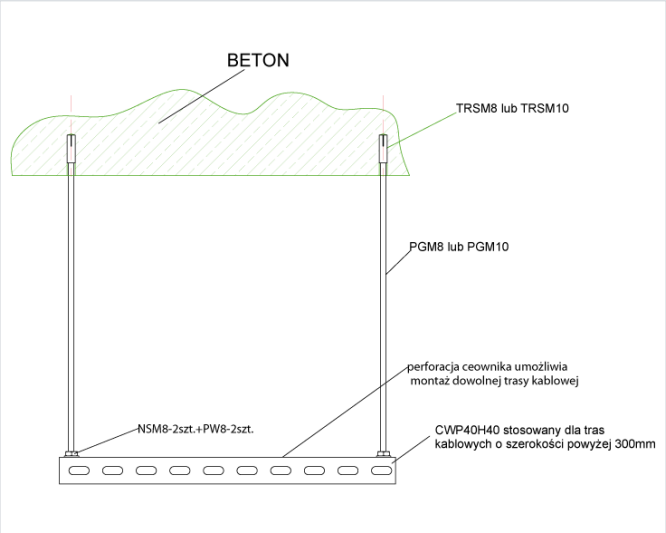
BETON
TRSM8 lub TRSM10
PGM8 lub PGM10
perforacja ceownika umożliwia
montaż dowolnej trasy kablowej
NSM8-2szt.+PW8-2szt.
CWP40H40 stosowany dla tras
kablowych o szerokości powyżej 300mm