Káblové nosné systémy › Nosné a montážne prvky › Uholníky

SZA35H7... DIN lišta

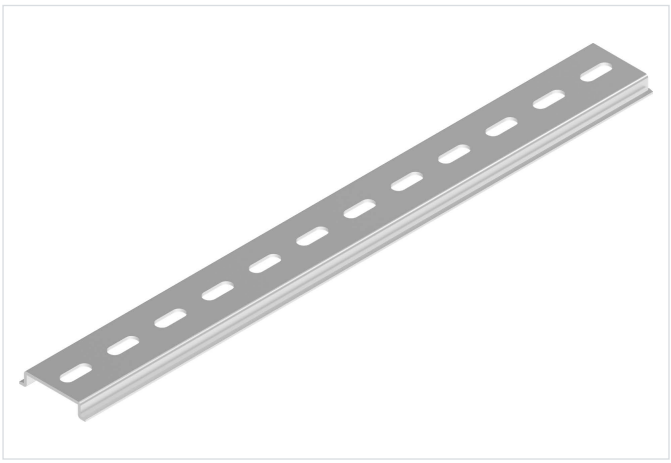

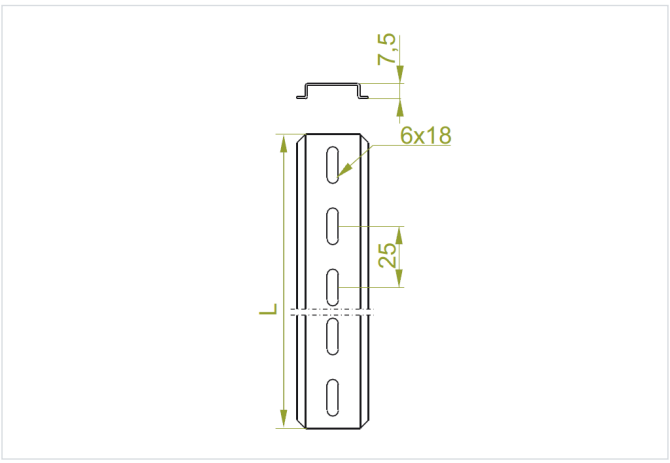

Hrúbka plechu: 1.5 mm

- Montáž poistiek, stýkačov, relé.

Materiál

- S - oceľ pozinkovaná metódou Sendzimir STN EN 10346:2015

Dostupné povrchové úpravy:

- F - žiarovo zinkovaná oceľ STN EN ISO 1461:2023
- L - lakovanie v štandardnej farbe RAL

Verzie

Symbol	Katalógové číslo	Šírka a (mm)	Dĺžka L (mm)	Hmotnosť 1 ks (kg)	Množstvo (ks)
SZA35H7/1 S	613111	35	1 000	0.30	50
SZA35H7/2 S	613121	35	2 000	0.60	50