SZ... Medená lišta s maticami - galvanický zinok

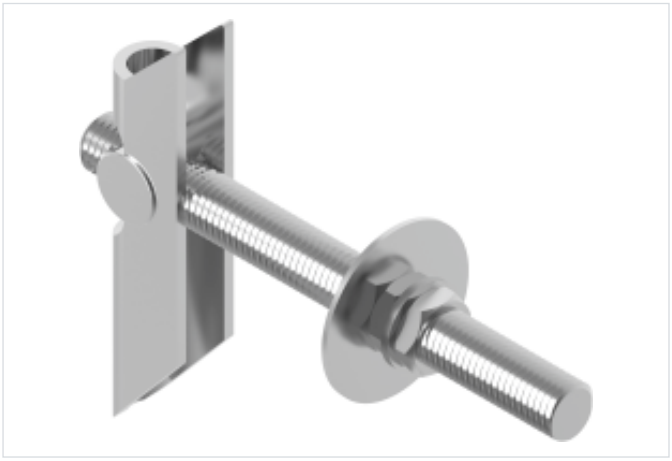

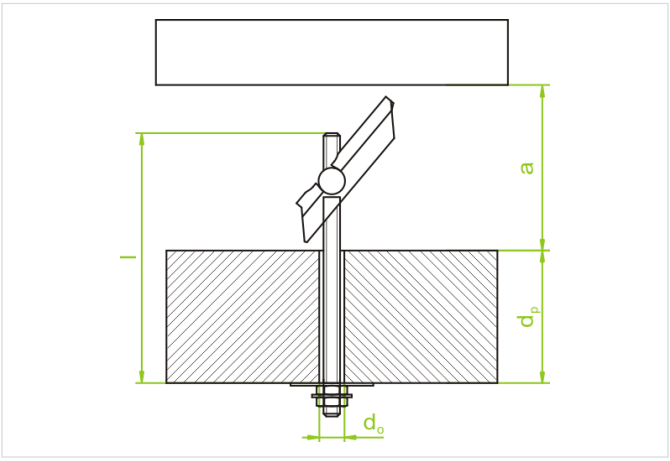

rýchla montáž: áno

- Montáž na stropy s dutinami a na trapézové plechy.

Materiál

- G - galvanicky pozinkovaná oceľ STN EN ISO 2081

Verzie

Symbol	Katalógové číslo	Priemer vrtáka Ø d0 (mm)	Maximálna hrúbka dosky dp (mm)	Minimálny priestor a (mm)	Dĺžka kolíka l (mm)	Množstvo (ks)
SZM5x100 G	650150	16	63	70	100	25
SZM6x100 G	650250	16	63	70	100	25
SZM8x100 G	650300	20	55	75	100	20

Príklady použitia

