STR... Kotviaca skrutka - galvanický zinok



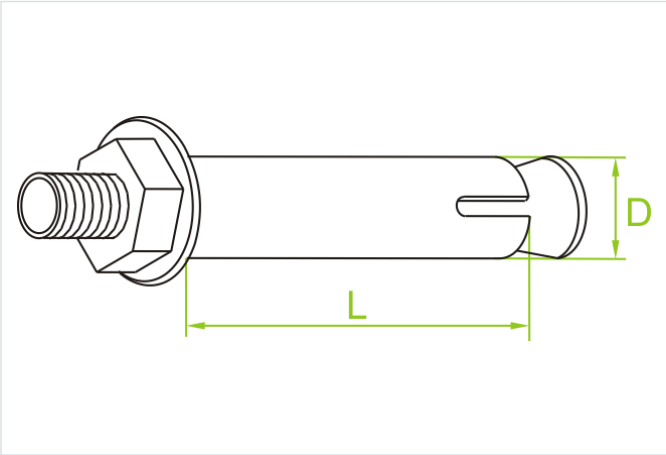

- Montáž konštrukcie, zavesenie káblových trás k betónovému podkladu.

Materiál

- G - galvanicky pozinkovaná oceľ STN EN ISO 2081

Verzie

Symbol	Katalógové číslo	Rozmer d (mm)	Dĺžka L (mm)	Množstvo (ks)
STRM6/10x60 G	650137	10	60	100
STRM6/10x100 G	650237	10	100	100
STRM8/12x60 G	650337	12	60	100
STRM8/12x80 G	650437	12	80	100
STRM8/12x100 G	650537	12	100	100
STRM8/12x120 G	650637	12	120	100
STRM10/16x80 G	650737	16	80	50
STRM10/16x100 G	650837	16	100	50
STRM10/16x120 G	650937	16	120	50
STRM12/18x100 G	651037	18	100	50
STRM12/18x120 G	651137	18	120	25
STRM16/25x120 G	651237	25	120	25