SSZ... Skrutka



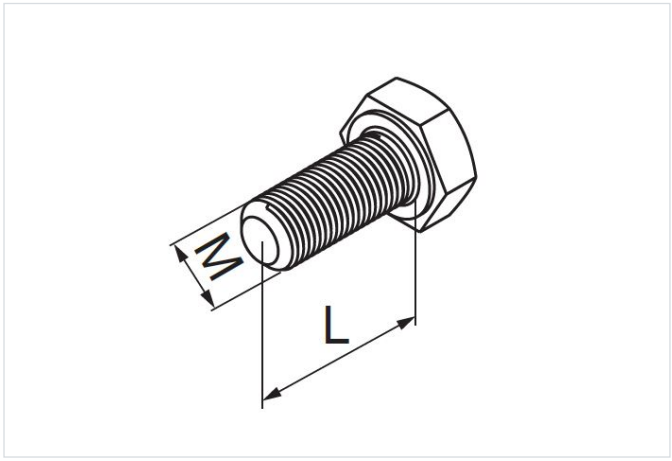

Nový výrobok: áno
Funkčná odolnosť v požiari: E-90

- Spájanie prvkov systému.

Materiál

- G - galvanicky pozinkovaná oceľ STN EN ISO 2081

Dostupné povrchové úpravy:

- E - nerezová oceľ

Doplňujúce informácie

- Skrutka triedy pevnosti 5.8
- Rozmer podľa DIN 933

Verzie

Symbol	Katalógové číslo	Rozmer M (mm)	Dĺžka L (mm)	Množstvo (ks)
MATERIÁL: G - GALVANICKY POZINKOVANÁ OCEĽ				
SSZ6x10 G	610611	6	10	100
SSZ6x12 G	610612	6	12	100
SSZ6x16 G	610616	6	16	100
SSZ8x16 G	610816	8	16	100
SSZ8x20 G	610821	8	20	100
SSZ8x30 G	610831	8	30	100
SSZ8x40 G	610841	8	40	100
SSZ10x20 G	611022	10	20	100
SSZ10x30 G	611032	10	30	100
SSZ10x40 G	611041	10	40	100
SSZ10x50 G	611050	10	50	100
SSZ10x60 G	611061	10	60	100
SSZ10x70 G	611070	10	70	100
SSZ10x80 G	611080	10	80	100
SSZ10x100 G	611001	10	100	100
SSZ10x120 G	611112	10	120	100
SSZ10x140 G	611113	10	140	100
SSZ12x30 G	611232	12	30	100
SSZ12x40 G	611241	12	40	100
SSZ12x50 G	611251	12	50	100

Symbol	Katalógové číslo	Rozmer M (mm)	Dĺžka L (mm)	Množstvo (ks)
SSZ12x60 G	611261	12	60	100
SSZ12x80 G	611280	12	80	100
SSZ12x100 G	611201	12	100	100
SSZ12x120 G	611312	12	120	100
MATERIÁL: E2 - NEREZOVÁ OCEĽ, TRIEDA 1.4301 (AISI304)				
SSZ8x30 E2	99998301			100
SSZ8x20 E2	99998201			100