SRS... Skrutka (sada) - galvanický zinok

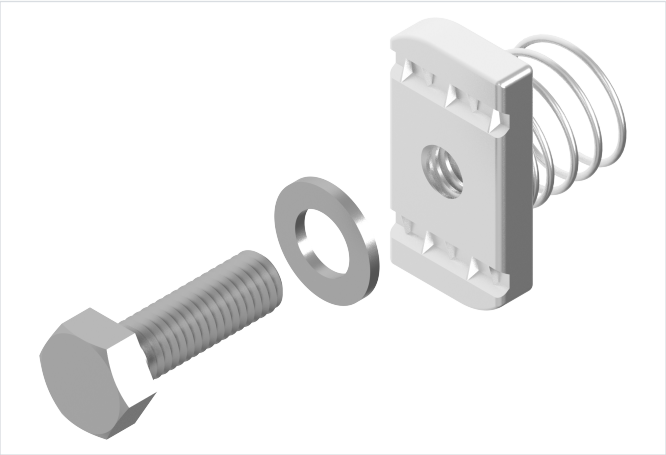

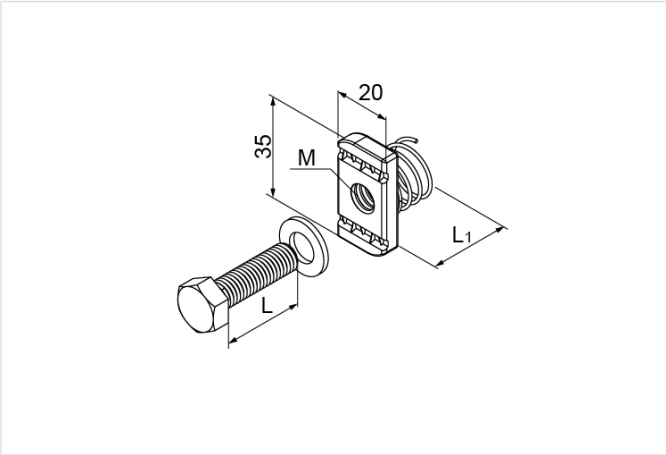

Nový výrobok: áno

- Montáž prvkov systému na otvorenú stranu zosilnených a montážnych C-profilov.

Materiál

- G - galvanické zinkovanie

Na objednávku:

- F - oceľ žiarovo zinkovaná ponorom STN EN ISO 1461:2023
- E - nerezová oceľ

Doplňujúce informácie

- Možnosť plynulého nastavenia montážnej polohy
- Skrutka triedy pevnosti 5.8

Verzie

Symbol	Katalógové číslo	Rozmer M (mm)	Dĺžka L (mm)	Rozmer L1 (mm)	Množstvo (ks)
SRSM6x25/13 G	652510	6	25	13	100
SRSM6x25/33 G	652516	6	25	33	100
SRSM8x25/13 G	652511	8	25	13	100
SRSM8x25/33 G	652517	8	25	33	100
SRSM10x20/13 G	652512	10	20	13	100
SRSM10x20/33 G	652518	10	20	33	100
SRSM10x25/13 G	652513	10	25	13	100
SRSM10x25/33 G	652519	10	25	33	100
SRSM10x30/13 G	652514	10	30	13	100
SRSM10x30/33 G	652520	10	30	33	100
SRSM12x30/13 G	652515	12	30	13	100
SRSM12x30/33 G	652521	12	30	33	100