Káblové nosné systémy › Nosné a montážne prvky › Spojovacie prvky

SRBOM6x30 Kotviaca skrutka - galvanický zinok



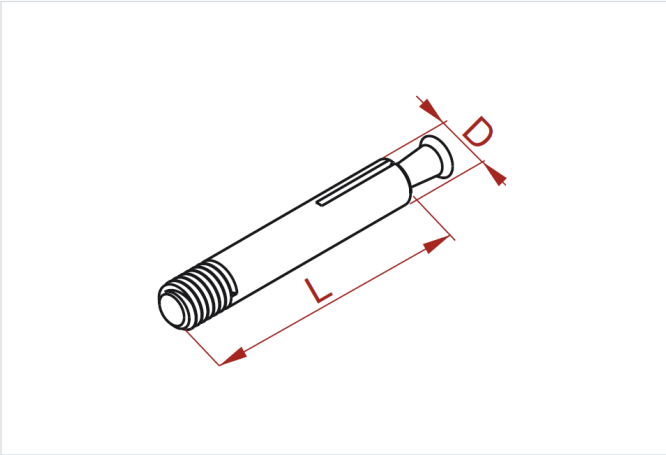

Funkčná odolnosť v požiari: E-90

- Montáž konštrukcií a zavesenie káblových trás k betónovému podkladu.

Materiál

- G - galvanicky pozinkovaná oceľ STN EN ISO 2081

Dostupné povrchové úpravy:

- E - nerezová oceľ

Verzie

Symbol	Rozmer d (mm)	Dĺžka L (mm)	Katalógové číslo	Množstvo (ks)
SRBOM6x30 G	6	30	803912	200