SR... Skrutka kpl. k upevneniu del. prepážky - galvanický zinok

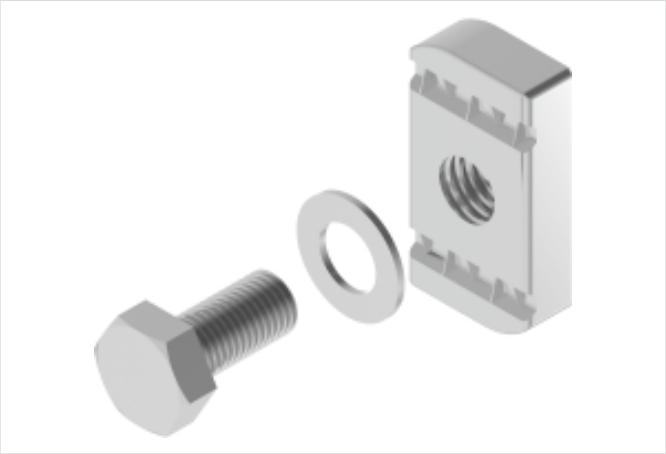

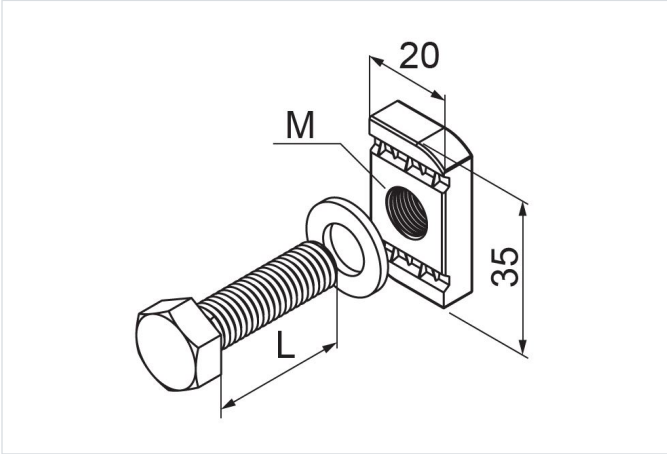

- Montáž prvkov systému na otvorenú stranu zosilnených a nosných profilov.

Materiál

- G - galvanicky pozinkovaná oceľ STN EN ISO 2081

Dostupné povrchové úpravy:

- F - žiarovo zinkovaná oceľ STN EN ISO 1461:2023
- E - nerezová oceľ

Doplňujúce informácie

- Plynulé nastavenie montážnej polohy
- Skrutka triedy pevnosti 5.8

Verzie

Symbol	Katalógové číslo	Rozmer M (mm)	Dĺžka L (mm)	Množstvo (ks)
SRM6x25 G	652506	6	25	100
SRM8x25 G	650451	8	25	100
SRM10x20 G	650675	10	20	100
SRM10x25 G	650654	10	25	100
SRM10x30 G	650651	10	30	100
SRM12x30 G	653510	12	30	100