Káblové nosné systémy › Nosné a montážne prvky › Uholníky

SPG125x100x50/P Gumený strešný podstavec AL profil s AL fóliou



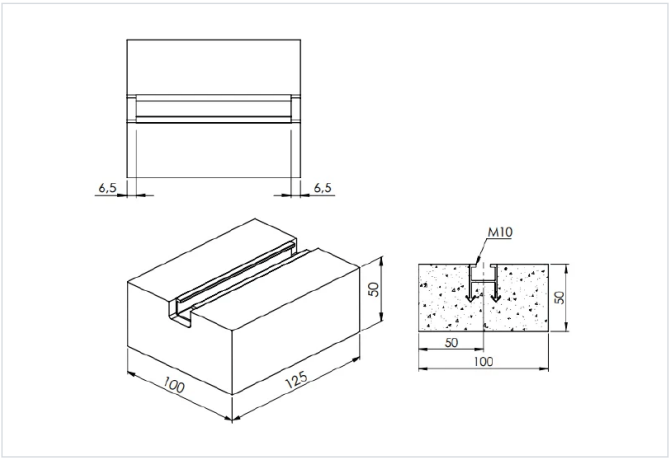

- Podstavec s integrovanou hliníkovou lištou na uchytenie vonkajších káblových žľabov umiestnených na plochých strechách. Zvlášť výhodné pre použitie na PVC strešné fólie vďaka bariérovej AL vrstve proti migrácii plastifikátorov z PVC strešnej fólie. Možnosť použitia pri konštrukciách pod klimatizačné jednotky, fotovoltické konštrukcie, rôzne strešné konštrukcie ako aj konštrukcie v interiéri.

Materiál

- Gumený SBR granulát 1,0–3,0 mm, PU spojivo

Výhody

- Gumený materiál odolný voči UV žiareniu
- Spodná strana výrobku vybavená protišmykovou hliníkovou fóliou
- Bariérová AL vrstva proti migrácii plastifikátorov z PVC
- Rýchla montáž
- Univerzálnosť
- Nízka cena

Verzie

Symbol	Katalógové číslo	Dĺžka L (mm)	Šírka a (mm)	Výška H (mm)	Hmotnosť 1 ks (kg)	Fmax (kN)	Množstvo (ks)
SPG125x100x50/P	11629002	125	100	50	0.60	2.50	1

Príklady použitia

