SNKM8x12 Sada skrutiek - galvanický zinok

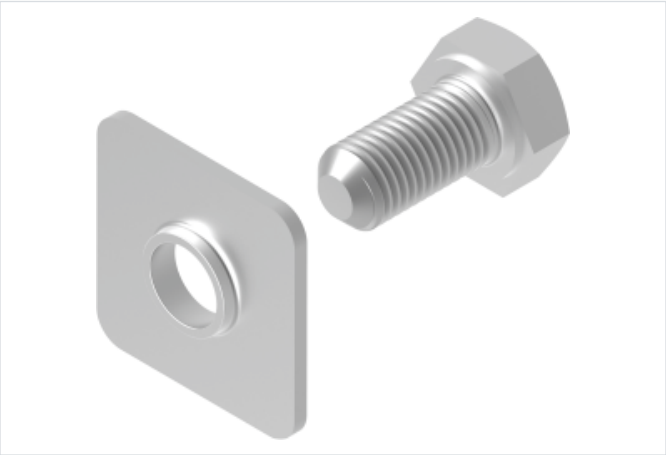

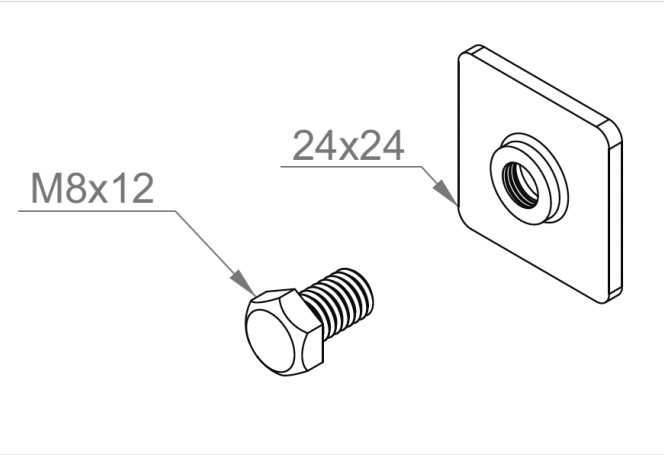

- Spájanie prvkov systému s profilmi.

Materiál

- G - galvanicky pozinkovaná oceľ STN EN ISO 2081

Dostupné povrchové úpravy:

- F - žiarovo zinkovaná oceľ STN EN ISO 1461:2023
- FP - zinkované metódou zinkových lamiel STN EN ISO 10683:2018
- E - nerezová oceľ

Verzie

Symbol	Katalógové číslo	Množstvo (ks)
SNKM8x12 G	650145	100