SMSP... Priečka rebríka



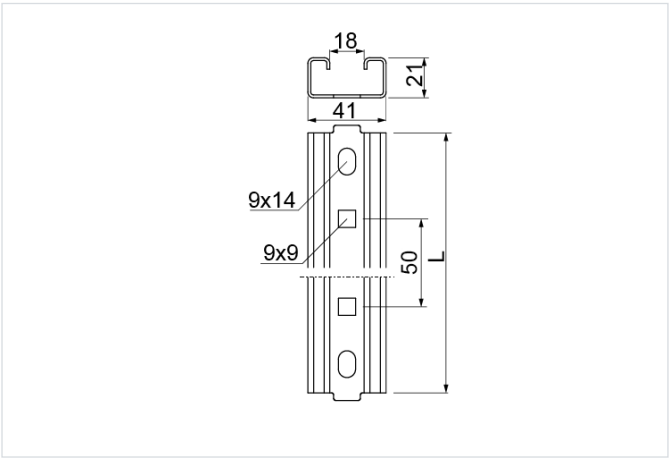

Hrúbka plechu: 1.5 mm

- Priame upevnenie elektrických káblov na stenu vertikálne alebo horizontálne a na strop pomocou káblových úchytiek UK..., UKP..., UKZ... alebo UKZP...

Materiál

- S - oceľ pozinkovaná metódou Sendzimir STN EN 10346:2015

Dostupné povrchové úpravy:

- F - žiarovo zinkovaná oceľ STN EN ISO 1461:2023
- E - nerezová oceľ
- L - lakovanie v štandardnej farbe RAL

Verzie

Symbol	Katalógové číslo	Dĺžka L (mm)	Hmotnosť 1 ks (kg)	Množstvo (ks)
SMSP200 S	801120	190	0.23	50
SMSP300 S	801130	290	0.35	50
SMSP400 S	801140	390	0.47	30
SMSP500 S	801150	490	0.59	30
SMSP600 S	801160	590	0.71	30

Príklady použitia

