SKT... Rýchloupínacia kotviaca skrutka - galvanický zinok

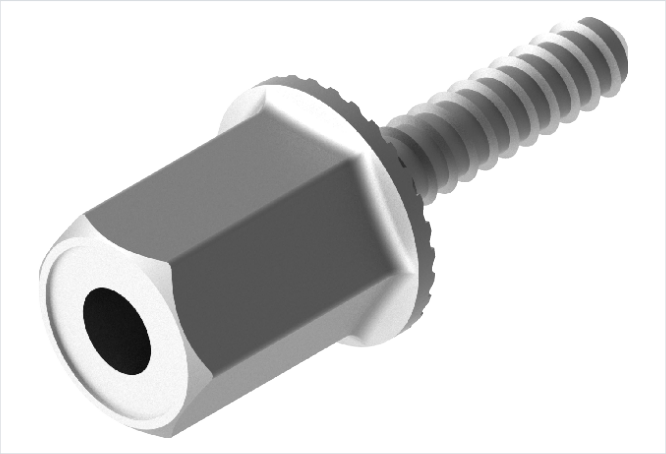

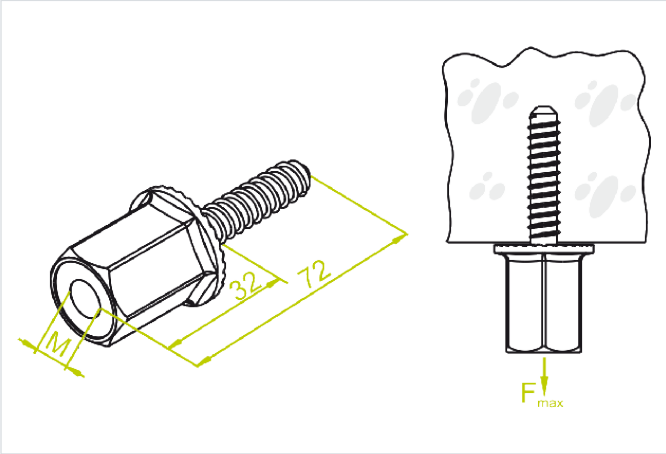

Nový výrobok: áno
rýchla montáž: áno

- Montáž závitovej tyče do betónu a plnej tehly.

Materiál

- G - galvanicky pozinkovaná oceľ STN EN ISO 2081

Doplňujúce informácie

- Umožňuje montáž závitovej tyče s mierne poškodeným závitom a malým otrepom
- Skracuje čas montáže až o 35 %

Verzie

Symbol	Katalógové číslo	Rozmer M (mm)	Maximálne zaťaženie Fmax (kN)	Množstvo (ks)
SKTM8 G	650870	8	2.90	100
SKTM10 G	650970	10	2.90	100

Príklady použitia

