SHRO... Kotviaca skrutka - galvanický zinok



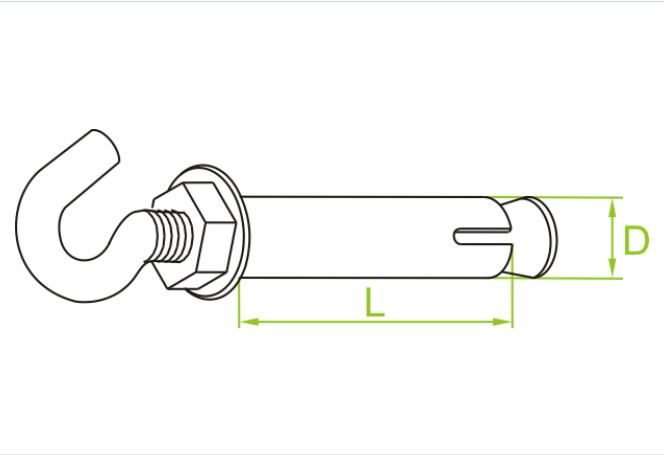

- Montáž konštrukcie, zavesenie káblových trás k betónovému podkladu.

Materiál

- G - galvanicky pozinkovaná oceľ STN EN ISO 2081

Verzie

Symbol	Rozmer d (mm)	Dĺžka L (mm)	Katalógové číslo	Množstvo (ks)
SHROM6/10x80 G	10	80	650135	50
SHROM8/12x100 G	12	100	650235	50
SHROM10/14x120 G	14	120	650335	50