SDB40... Podpera pre strešné inštalácie - žiarový zinok



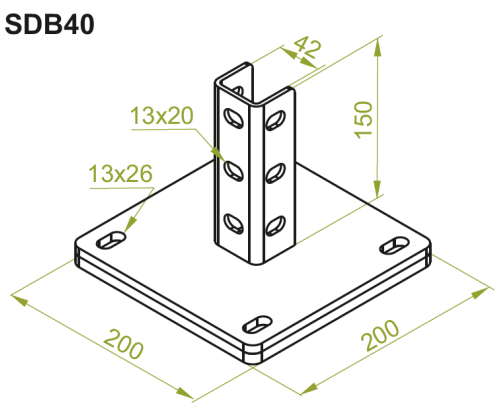

- Modulárny systém podpier na osadzovanie káblových trás, klimatizačných zariadení, rúr, chladiacich jednotiek, chodníkov, solárnych a fotovoltických panelov a pod. na strechách. Montáž na plochých strechách. Systém je vhodný pre nosné profily 40H40 alebo 41H41.

Materiál

- F - žiarovo zinkovaná oceľ STN EN ISO 1461:2023

Dostupné povrchové úpravy:

- E - nerezová oceľ
- L - lakovanie v štandardnej farbe RAL

Doplňujúce informácie

- Montáž nosných konštrukcií na strechách pokrytých strešnou lepenkou bez zásahu do ochrannej vrstvy strechy
- Protišmyková izolačná podložka na rovnomerné rozloženie zaťaženia

Verzie

Symbol	Katalógové číslo	Maximálne zaťaženie Fmax (kN)	Hmotnosť 1 ks (kg)	Množstvo (ks)
SDB40 F	630010	2.50	2.92	1

Príklady použitia

