S2 Separátor



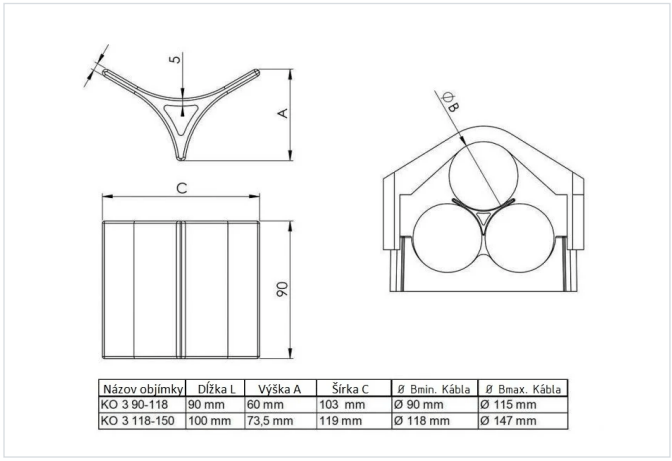

Názov objímky	Dĺžka L	Výška A	Šírka C	Ø Bmin. Kábla	Ø Bmax. Kábla
KO 3 90-118	90 mm	60 mm	103 mm	Ø 90 mm	Ø 115 mm
KO 3 118-150	100 mm	73,5 mm	119 mm	Ø 118 mm	Ø 147 mm

Materiál

- PA 6 GF30
- Alebo na objednávku PA 6 GF30 VO (obsahuje spomaľovače horenia)

Verzie

Symbol	Dĺžka L (mm)	Vhodné pre:	Priemer Ø min.	Priemer Ø max.	A (mm)
S2	79	KO 3 37-52	37	49	41
S2	79	KO 3 50-65	50	62	47
S2	94	KO 3 63-80	63	77	52
S2	94	KO 3 78-95	78	92	59