S1 Separátor



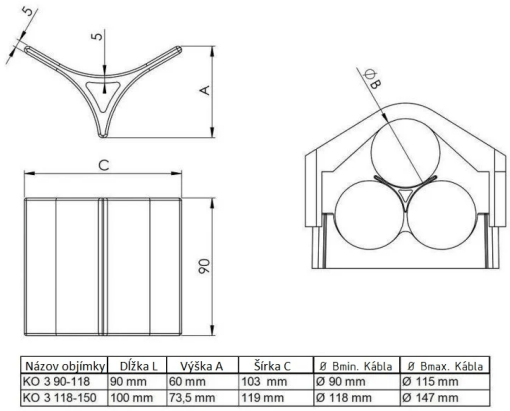

Názov objímky	Dĺžka L	Výška A	Šírka C	Ø Bmin. Kábla	Ø Bmax. Kábla
KO 3 90-118	90 mm	60 mm	103 mm	Ø 90 mm	Ø 115 mm
KO 3 118-150	100 mm	73,5 mm	119 mm	Ø 118 mm	Ø 147 mm

Materiál

- PA 6 GF30
- Alebo na objednávku PA 6 GF30 VO (obsahuje spomaľovače horenia)

Verzie

Symbol	Dĺžka L (mm)	Vhodné pre:	Priemer Ø min.	Priemer Ø max.	A (mm)	C (mm)
S1	90	KO 3 90-118	90	115	60	103
S1	100	KO 3 118-150	118	147	74	119