Káblové nosné systémy › Nosné a montážne prvky › Spojovacie prvky

RN... Držiak svoriek napájacej škatule - galvanický zinok

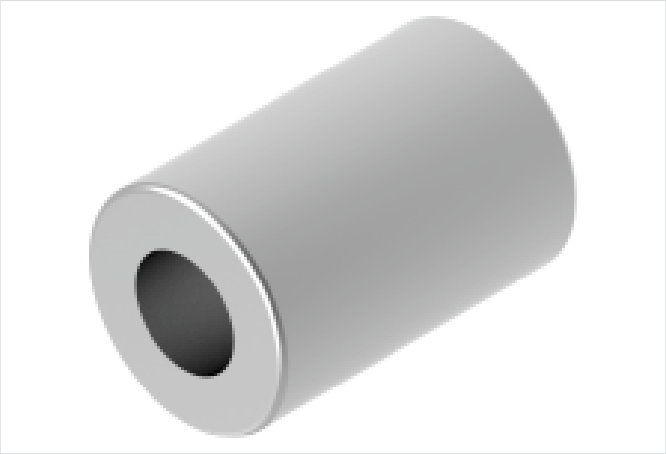

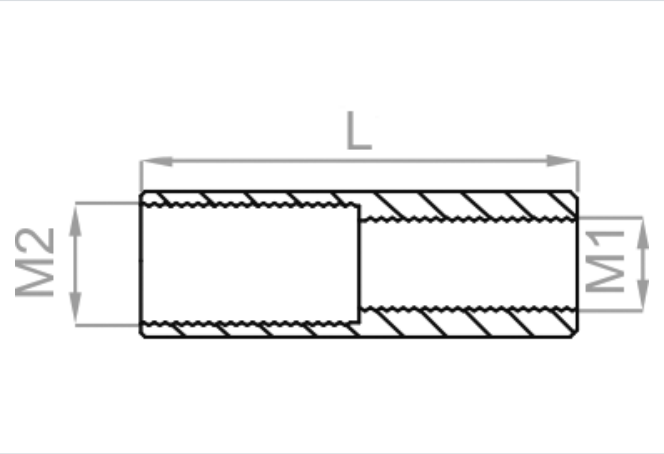

- Spájanie závitových tyčí rôznych priemerov.

Materiál

- G - galvanicky pozinkovaná oceľ STN EN ISO 2081

Dostupné povrchové úpravy:

- E - nerezová oceľ

Doplňujúce informácie

- Tyč s väčším priemerom by mala byť namontovaná ako prvá

Verzie

Symbol	Závit M1 (mm)	Závit M2 (mm)	Dĺžka L (mm)	Katalógové číslo	Množstvo (ks)
RNM6/8 G	6	8	40	650105	100
RNM8/10 G	8	10	40	650205	100
RNM10/12 G	10	12	40	650305	100