PZCS... Doska C-uholníka - žiarový zinok



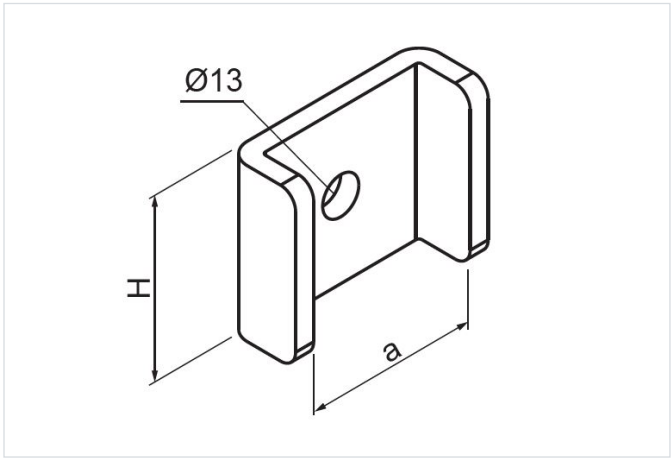

Nový výrobok: áno
Výrobok určený na vysoké zaťaženie: áno

- Na ochranu zosilneného alebo nosného profilu pred ohnutím počas montáže výložníkov na otvorenú stranu profilu.

Materiál

- F - žiarovo zinkovaná oceľ STN EN ISO 1461:2023

Dostupné povrchové úpravy:

- L - lakovanie v štandardnej farbe RAL

Doplňujúce informácie

- PZCS50 pasuje k matici NPZCS50 a profilom so šírkou 50 mm
- PZCS80 pasuje k matici NPZCS80 a profilom so šírkou 80 mm
- PZCS100 pasuje k matici NPZCS100 a profilom so šírkou 100 mm

Verzie

Symbol	Katalógové číslo	Šírka a (mm)	Rozmer H (mm)	Hmotnosť 1 ks (kg)	Množstvo (ks)
PZCS50 F	750450	52	50	0.22	50
PZCS80 F	750480	82	54	0.32	50
PZCS100 F	750500	102	66	0.45	25