PZC... Doska C-uholníka

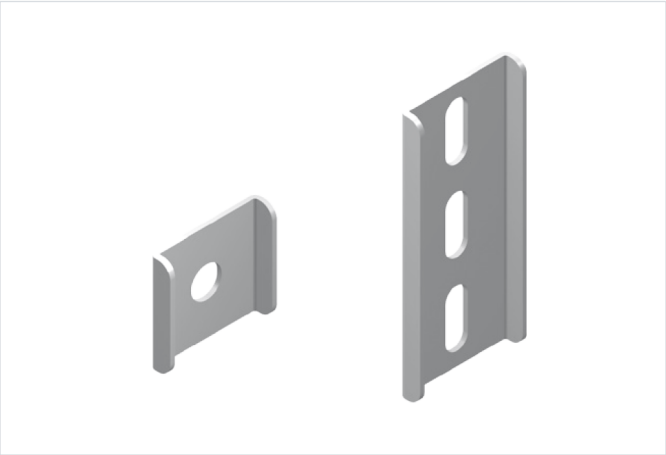

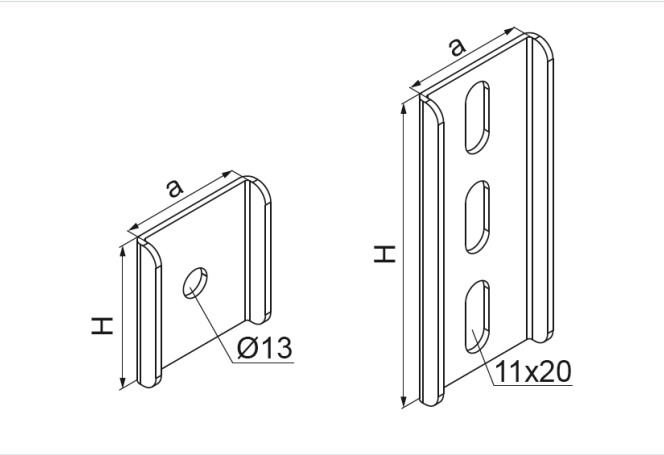

- Na ochranu zosilneného alebo nosného profilu pred ohnutím počas montáže výložníkov na otvorenú stranu profilu.

Materiál

- S - oceľ pozinkovaná metódou Sendzimir STN EN 10346:2015
- FP - zinkované metódou zinkových lamiel STN EN ISO 10683:2018

Dostupné povrchové úpravy:

- E - nerezová oceľ
- L - lakovanie v štandardnej farbe RAL

Doplňujúce informácie

- * – štandardná povrchová úprava pre PZC50 a PZC100/50 – FP

Verzie

Symbol	Katalógové číslo	Šírka a (mm)	Výška H (mm)	Hmotnosť 1 ks (kg)	Množstvo (ks)
MATERIÁL: S - OCEĽ POZINKOVANÁ METÓDOU SENDZIMIR					
PZC40 S	750300	40	40	0.03	100
PZC100 S	750400	40	100	0.09	100
MATERIÁL: FP - ZINKOVANÉ METÓDOU ZINKOVÝCH LAMIEL					
PZC50 FP	750301	50	50	0.05	100
PZC100/50 FP	750401	50	100	0.14	100