PWTK... Základňa výložníka uhlová - žiarový zinok



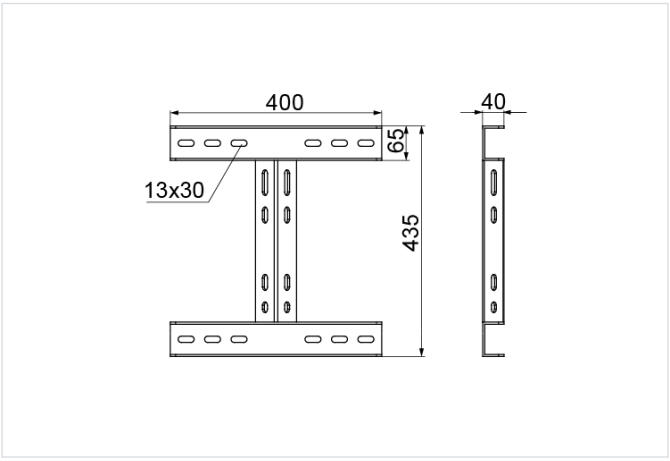

- Montáž ťažkých výložníkov na oceľové a betónové konštrukcie.

Materiál

- F - žiarovo zinkovaná oceľ STN EN ISO 1461:2023

Dostupné povrchové úpravy:

- E - nerezová oceľ
- L - lakovanie v štandardnej farbe RAL

Doplňujúce informácie

- Základňa špeciálne prispôsobená pre trapézové výložníky typu WTRE a výložníky WWV a WWC
- Na montáž základní na I-nosníky použite konzolu UD4

Verzie

Symbol	Katalógové číslo	Maximálne zaťaženie Fmax (kN)	Hmotnosť 1 ks (kg)	Množstvo (ks)
PWTK F	721200	3	5.20	1

Príklady použitia

