PUCT... Doska stabilizačná

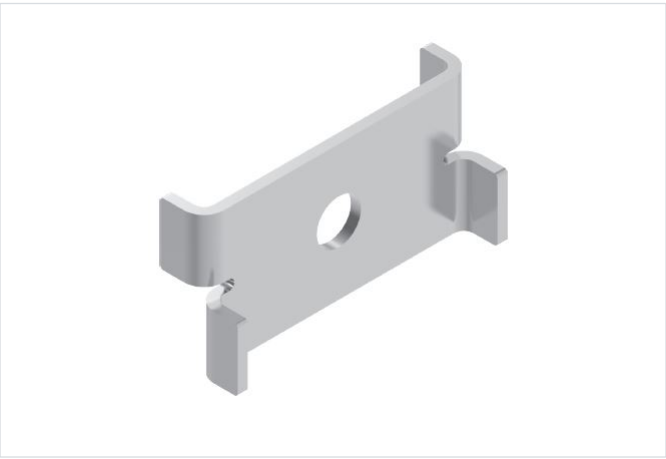

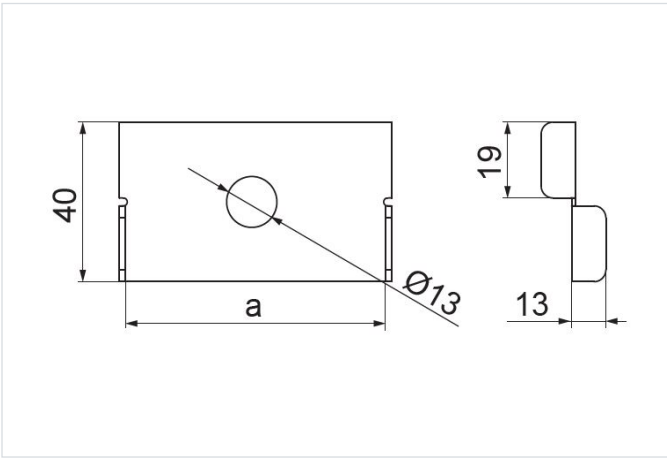

Hrúbka plechu: 3.0 mm
Nový výrobok: áno

- Určenie polohy profilov navzájom pri zmene smeru.

Materiál

- S - oceľ pozinkovaná metódou Sendzimir STN EN 10346:2015

Dostupné povrchové úpravy:

- FP - zinkované metódou zinkových lamiel STN EN ISO 10683:2018
- E - nerezová oceľ
- L - lakovanie v štandardnej farbe RAL

Verzie

Symbol	Katalógové číslo	Šírka a (mm)	Hmotnosť 1 ks (kg)	Množstvo (ks)
PUCT80 S	661206	81	0.10	100
PUCT100 S	661207	101	0.12	100