PUC... Doska stabilizačná



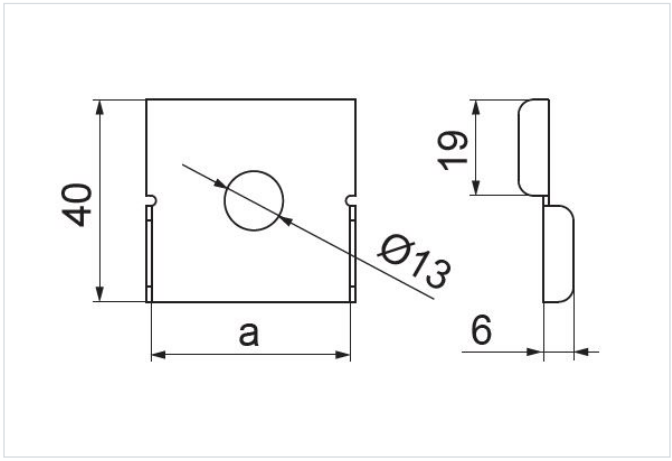

Hrúbka plechu: 2.0 mm

- Určenie polohy profilov navzájom pri zmene smeru

Materiál

- S - oceľ pozinkovaná metódou Sendzimir STN EN 10346:2015

Dostupné povrchové úpravy:

- FP - zinkované metódou zinkových lamiel STN EN ISO 10683:2018
- E - nerezová oceľ
- L - lakovanie v štandardnej farbe RAL

Verzie

Symbol	Katalógové číslo	Šírka a (mm)	Hmotnosť 1 ks (kg)	Množstvo (ks)
PUC30 S	661203	31	0.03	100
PUC40 S	661204	41	0.04	100
PUC50 S	661205	51	0.04	100