PTR... Upevňovacia konzola



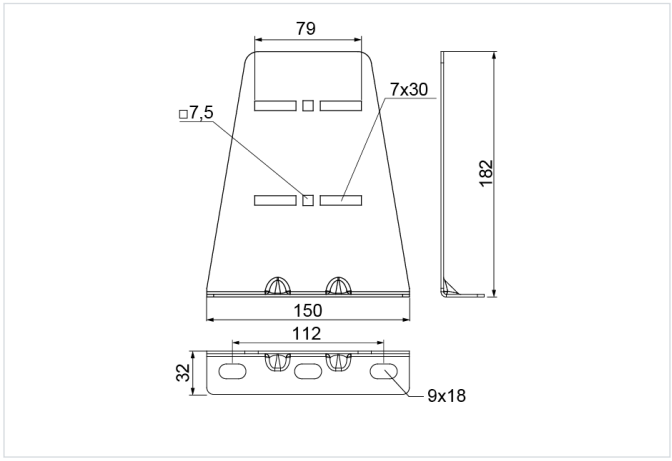

Hrúbka plechu: 2.0 mm

- Montáž inštalačných rúr na strop alebo podlahu pri prestupoch inštalácie pomocou skrutkových objímok alebo konzol.

Materiál

- S - oceľ pozinkovaná metódou Sendzimir STN EN 10346:2015

Dostupné povrchové úpravy:

- F - žiarovo zinkovaná oceľ STN EN ISO 1461:2023
- E - nerezová oceľ
- L - lakovanie v štandardnej farbe RAL

Verzie

Symbol	Hmotnosť 1 ks (kg)	Katalógové číslo	Množstvo (ks)
PTR S	0.39	812210	1