PTP20... Perforovaná oceľová pásovina v kotúči

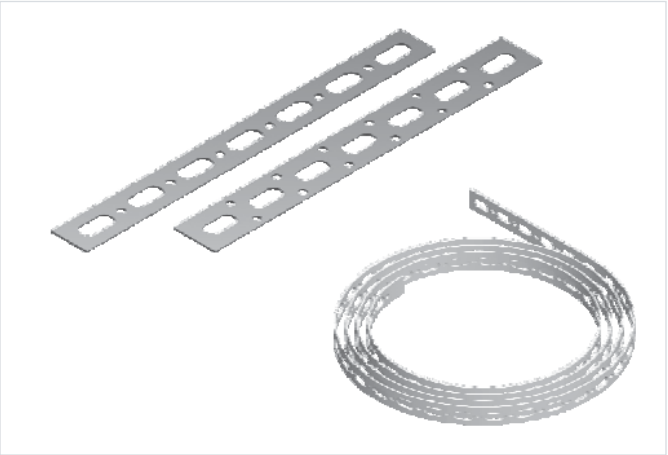

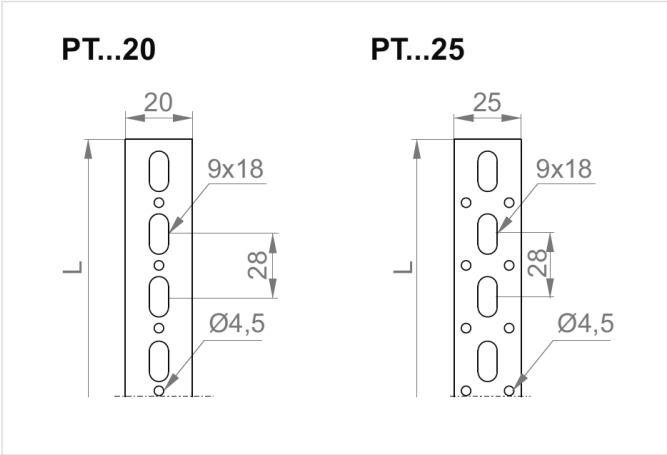

Hrúbka plechu: 1.5 mm

- Zavesenie inštalačných komponentov, vytváranie rôznych druhov úchytov. Použitie ako uzemňovací prvok vo vnútri objektov.

Materiál

- S - oceľ pozinkovaná metódou Sendzimir STN EN 10346:2015

Verzie

Symbol	Katalógové číslo	Dĺžka L (mm)	Maximálne zaťaženie Fmax (kN)	Hmotnosť (1 m) (kg)	Množstvo v balení (ks / m)
PTP20/25 S	641025	25 000	1	0.18	1 / 25
PTP20/50 S	641050	50 000	1	0.18	1 / 50