PTJ... Perforovaná oceľová pásovina v kotúči

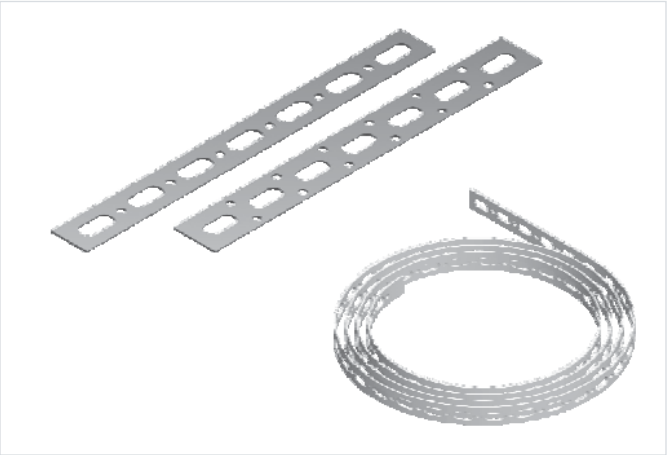

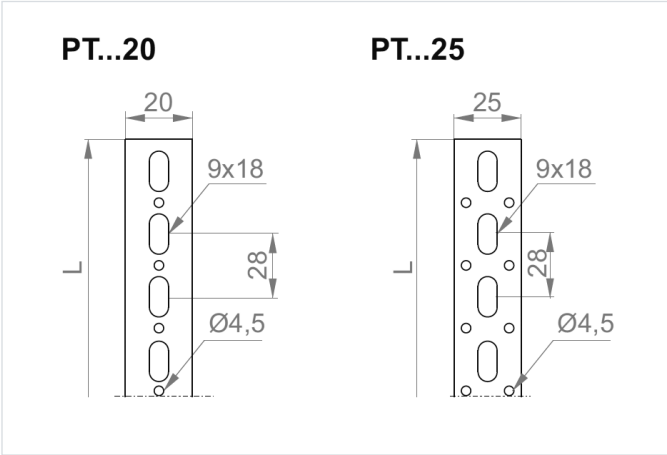

Hrúbka plechu: 1.0 mm

- Zavesenie inštalačných prvkov, tvorba rôznych typov svoriek.

Materiál

- S - oceľ pozinkovaná metódou Sendzimir STN EN 10346:2015

Verzie

Symbol	Dĺžka L (mm)	Maximálne zaťaženie Fmax (kN)	Hmotnosť (1 m) (kg)	Katalógové číslo	Množstvo v balení (ks / m)
PTJ20/25 S	25 000	0.70	0.12	640825	1 / 25
PTJ20/50 S	50 000	0.70	0.12	640850	1 / 50
PTJ25/25 S	25 000	1	0.15	640925	1 / 25
PTJ25/50 S	50 000	1	0.15	640950	1 / 50