PSN... Základňa stropná



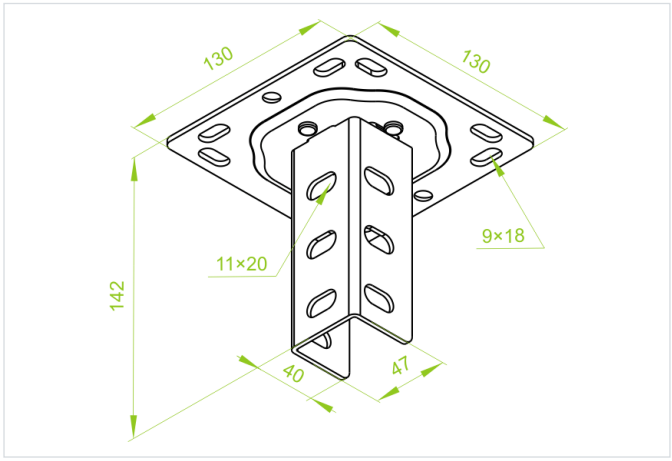

- Zavesenie káblových trás.

Materiál

- S - oceľ pozinkovaná metódou Sendzimir STN EN 10346:2015

Dostupné povrchové úpravy:

- FP - zinkované metódou zinkových lamiel STN EN ISO 10683:2018
- E - nerezová oceľ
- L - lakovanie v štandardnej farbe RAL

Doplňujúce informácie

- Pasuje na profily: CW...40H35..., CW...40H40... a CM...41H41...
- Usporiadanie podlhovastých otvorov v základni umožňuje montáž základne v štyroch polohách

Verzie

Symbol	Hmotnosť 1 ks (kg)	Katalógové číslo	Množstvo (ks)
PSN S	0.49	740410	50

Graf zaťaženia

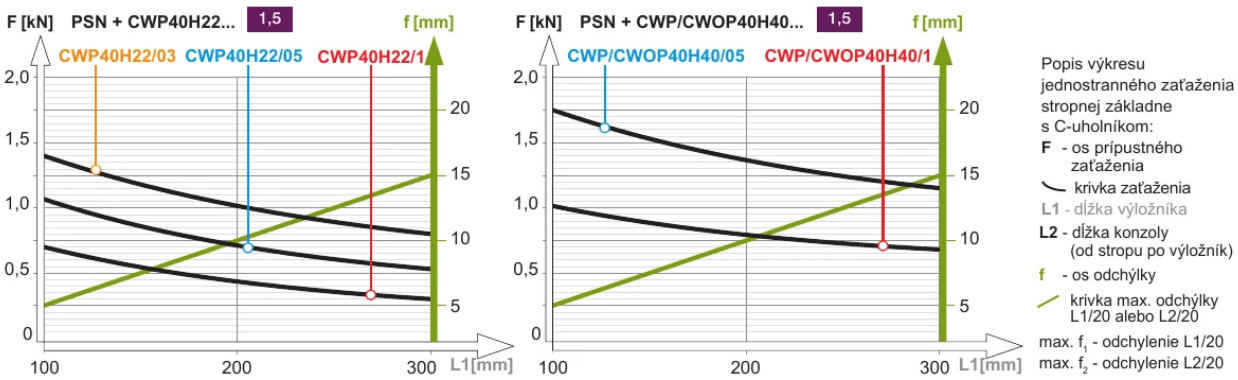

Príklady použitia

