PSM... Základňa stropná - žiarový zinok



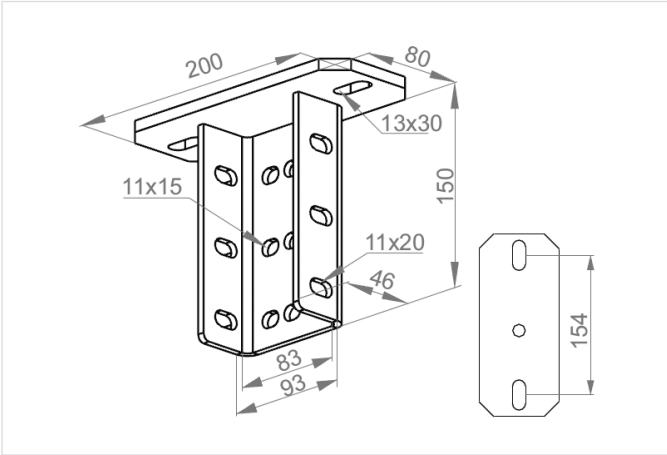

- Zavesenie ťažkých káblových trás.

Materiál

- F - žiarovo zinkovaná oceľ STN EN ISO 1461:2023

Dostupné povrchové úpravy:

- E - nerezová oceľ
- L - lakovanie v štandardnej farbe RAL

Doplňujúce informácie

- Pasuje na profil: CTMT40H80/... a CMT40H80/...N.

Verzie

Symbol	Katalógové číslo	Hmotnosť 1 ks (kg)	Množstvo (ks)
PSM F	741621	2.67	10

Graf zaťaženia

