Káblové nosné systémy › Nosné a montážne prvky › Stropné nosníky

PSF70x50MC Základňa stropná - Magnelis

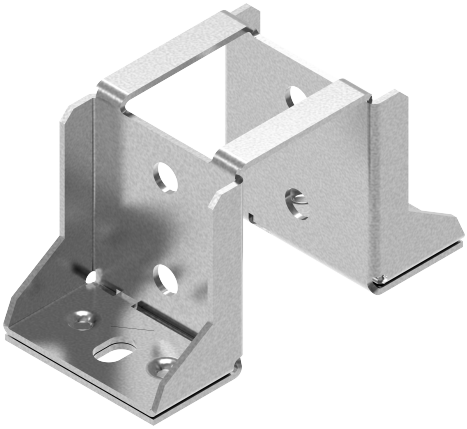

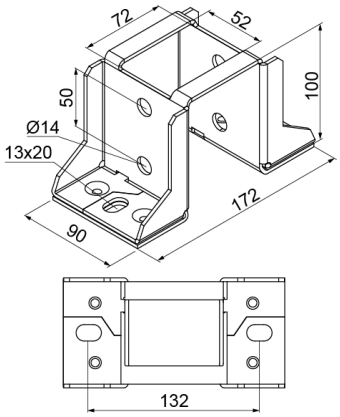

Nový výrobok: áno

- Zavesenie káblových trás

Materiál

- MC - oceľ s povlakom Magnelis®

Doplňujúce informácie

- Pasuje na CE70H50

Verzie

Symbol	Hmotnosť 1 ks (kg)	Katalógové číslo	Množstvo (ks)
PSF70x50 MC	0.95	7141285	10

Graf zaťaženia

