PSEN... Základňa stropná - žiarový zinok



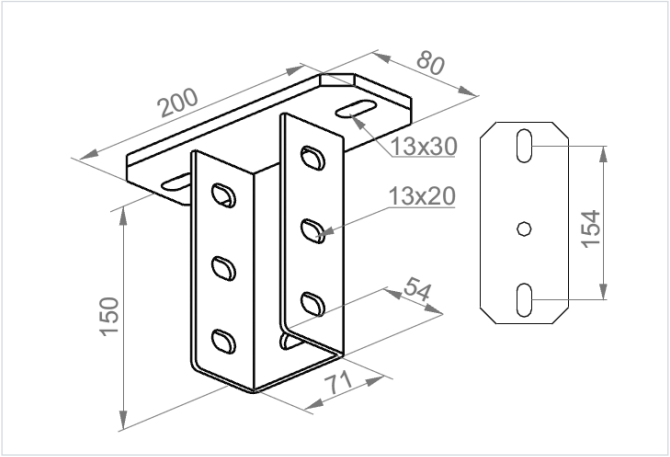

Funkčná odolnosť v požiari: E-90
Výrobok určený na vysoké zaťaženie: áno

- Zavesenie vysoko zaťažených káblových trás

Materiál

- F - žiarovo zinkovaná oceľ STN EN ISO 1461:2023

Dostupné povrchové úpravy:

- E - nerezová oceľ
- L - lakovanie v štandardnej farbe RAL

Doplňujúce informácie

- Pasuje na profily C...70H50/...

Verzie

Symbol	Katalógové číslo	Hmotnosť 1 ks (kg)	Množstvo (ks)
PSEN F	741620	2.67	10

Graf zaťaženia

