PSDN... Základňa stropná - žiarový zinok



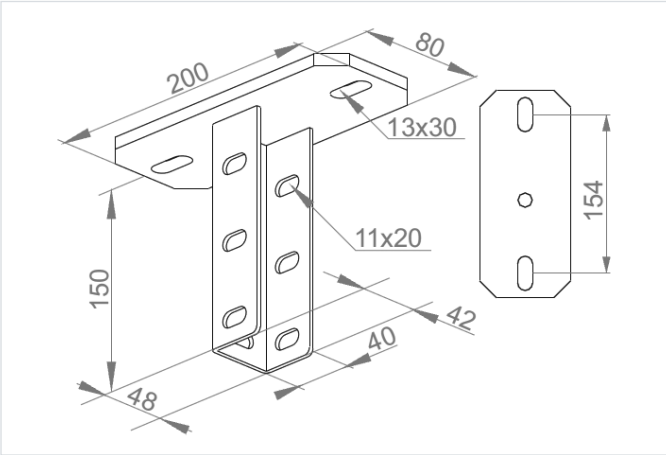

- Zavesenie vysoko zaťažených káblových trás

Materiál

- F - žiarovo zinkovaná oceľ STN EN ISO 1461:2023

Dostupné povrchové úpravy:

- E - nerezová oceľ
- L - lakovanie v štandardnej farbe RAL

Doplňujúce informácie

Vhodné pre nosné profily:

- CC55H50, CT55H50,
- CWC40H47, CWC40H40,
- CWT40H40, CMC40H40,
- CTMT40H40, CTMC40H40

Verzie

Symbol	Hmotnosť 1 ks (kg)	Katalógové číslo	Množstvo (ks)
PSDN F	0.90	751410	20

Graf zaťaženia

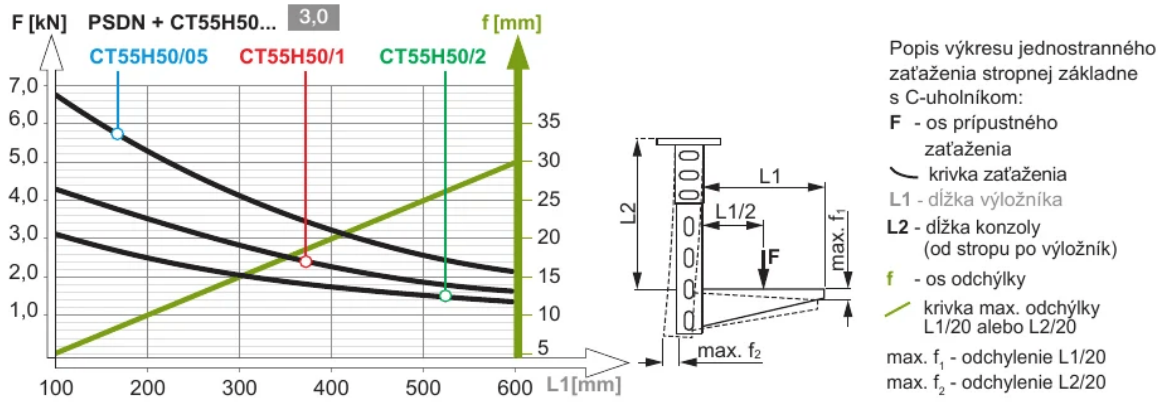

Popis výkresu jednostranného zaťaženia stropnej základne s C-uholníkom:

F - os prípustného zaťaženia

krivka zaťaženia

L1 - dĺžka výložníka

L2 - dĺžka konzoly (od stropu po výložník)

f - os odchýlky

krivka max. odchýlky L1/20 alebo L2/20

max. f_1 - odchylenie L1/20

max. f_2 - odchylenie L2/20

Príklady použitia

