PSDHN... Základňa stropná - žiarový zinok



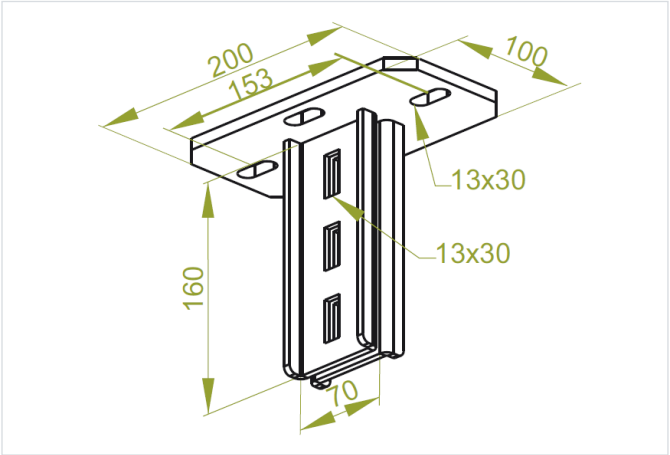

Výrobok určený na vysoké zaťaženie: áno

- Používa sa v spojení s I-nosníkom na zavesenie káblových trás.

Materiál

- F - žiarovo zinkovaná oceľ STN EN ISO 1461:2023

Dostupné povrchové úpravy:

- L - lakovanie v štandardnej farbe RAL

Doplňujúce informácie

- Na montáž ponúkame skrutky SGFM12x30

Verzie

Symbol	Katalógové číslo	Hmotnosť 1 ks (kg)	Množstvo (ks)
PSDHN F	741316	1.90	10