PSDDN... Základňa stropná - žiarový zinok



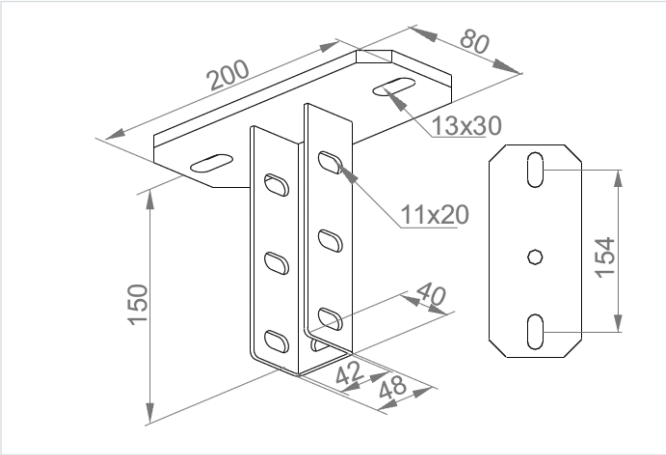

- Zavesenie vysoko zaťažených káblových trás

Materiál

- F - žiarovo zinkovaná oceľ STN EN ISO 1461:2023

Dostupné povrchové úpravy:

- E - nerezová oceľ
- L - lakovanie v štandardnej farbe RAL

Doplňujúce informácie

- Pasuje na profily: C...55H50/..., CW...40H40/... a CM...41H41/...

Verzie

Symbol	Hmotnosť 1 ks (kg)	Katalógové číslo	Množstvo (ks)
PSDDN F	0.90	751510	20

Graf zaťaženia

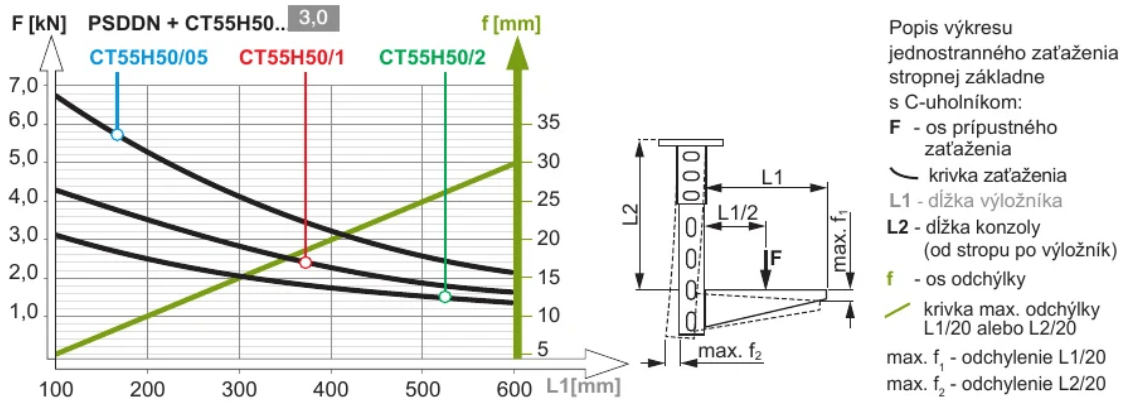

Príklady použitia

