PSCN... Základňa stropná - žiarový zinok



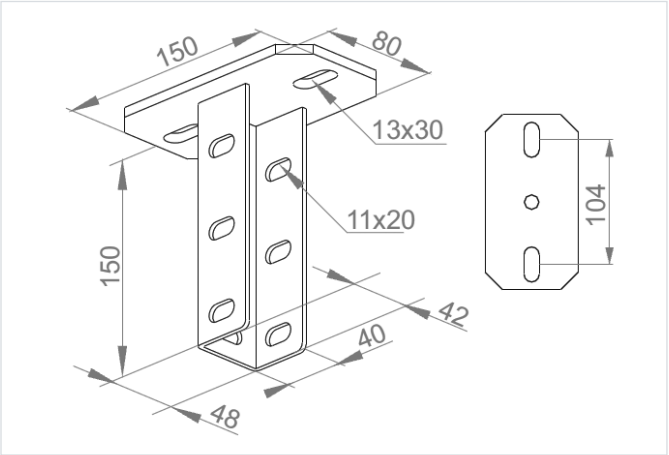

Funkčná odolnosť v požiari: E-90

- Zavesenie ťažkých káblových trás.

Materiál

- F - žiarovo zinkovaná oceľ STN EN ISO 1461:2023

Dostupné povrchové úpravy:

- E - nerezová oceľ
- L - lakovanie v štandardnej farbe RAL

Doplňujúce informácie

Vhodné pre nosné profily:

- CW...40H47, CW...40H40
- CM...40H40, CTM...40H40

Verzie

Symbol	Dĺžka L (mm)	Hmotnosť 1 ks (kg)	Katalógové číslo	Množstvo (ks)
PSCN F	150	0.80	751210	30

Graf zaťaženia

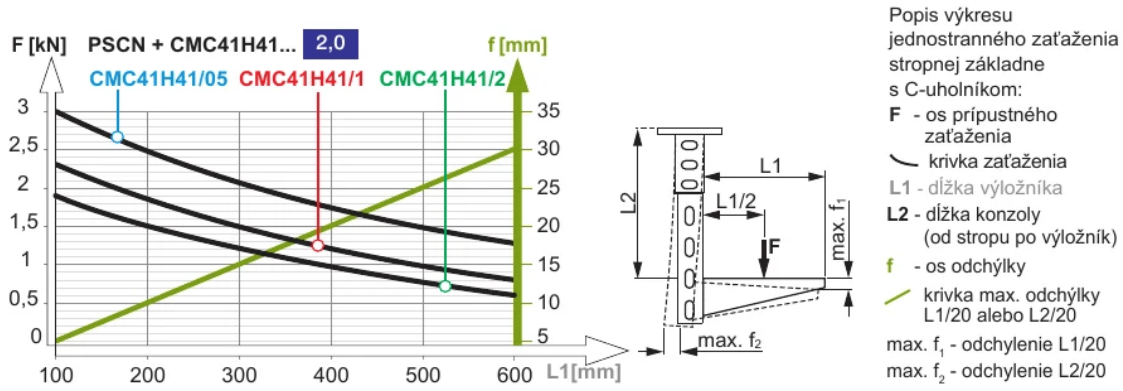

Príklady použitia

