PSBR... Základňa stropná - zinkové lamely

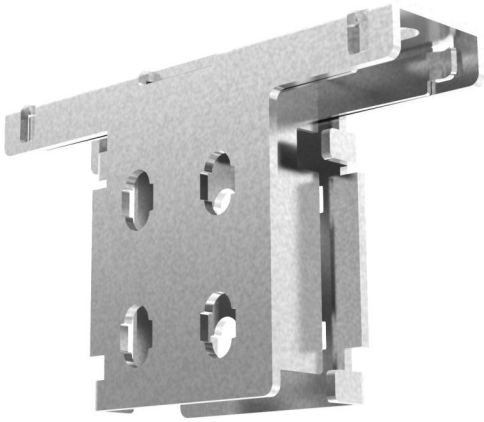

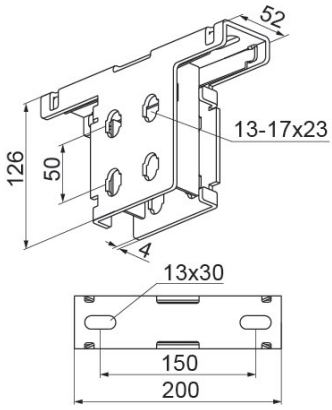

Nový výrobok: áno
Výrobok určený na vysoké zaťaženie: áno

- Zavesenie káblových trás na dvojitých profiloch.

Materiál

- FP - zinkované metódou zinkových lamiel STN EN ISO 10683:2018

Dostupné povrchové úpravy:

- E - nerezová oceľ
- L - lakovanie v štandardnej farbe RAL

Doplňujúce informácie

- Pasuje na profily CMPC41H82 a CMPM41H82 (zasúvacie)
- Doplnkový prvok systému
- Mimoriadne odolná základňa pre nové dvojité profily 41H82
- Dištančná podložka integrovaná v základni chráni profil pred deformáciou a skracuje čas montáže
- Možnosť montáže výložníkov na každej strane profilov (aj otvorenej, čo umožňuje plynulé nastavenie)

Verzie

Symbol	Hmotnosť 1 ks (kg)	Katalógové číslo	Množstvo (ks)
PSBR FP	1.17	714181	20

Príklady použitia

Tabuľka zaťaženia nosníka s PSBR
A - jednostranné zaťaženie nosníka, **B** - obojstranné zaťaženie nosníka, **L** - dĺžka výložníka,
Fmax. = maximálne zaťaženie hmotnosť kábla + žľab bez záťaže pracovníkom.
V prípade obojstranného zaťaženia nosníka je potrebné hodnoty zdvojnásobiť (zaťaženie musí byť rovnomerné).

A							
	L [mm]	100	200	300	400	500	600
	Fmax. [kN]	5,50	4,60	3,80	3,20	2,80	2,50
B							
	L [mm]	100	200	300	400	500	600
	Fmax. [kN]	7,80	7,20	6,80	6,10	5,70	5,40

