PSB... Základňa stropná



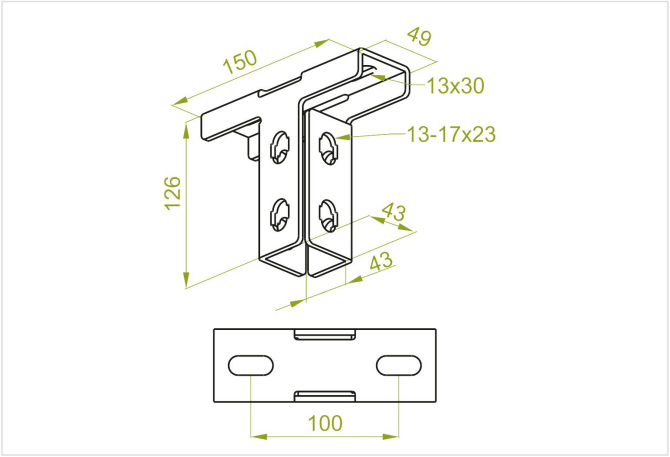

Nový výrobok: áno
Výrobok určený na vysoké zaťaženie: áno

- Zavesenie káblových trás na dvojitých profiloch.

Materiál

- FP - zinkované metódou zinkových lamiel STN EN ISO 10683:2018
- MC - oceľ s povlakom Magnelis®

Dostupné povrchové úpravy:

- E - nerezová oceľ
- L - lakovanie v štandardnej farbe RAL

Doplňujúce informácie

- Pasuje na profily CMPC41H42 a CMPM41H42 (zasúvacie)
- Doplnkový prvok systému
- Mimoriadne odolná základňa pre nové dvojité profily 41H42
- Špeciálna konštrukcia chráni profil pred deformáciou a skracuje čas montáže
- Montáž výložníkov na otvorenú stranu profilu, možnosť plynulého nastavenia

Verzie

Symbol	Katalógové číslo	Hmotnosť 1 ks (kg)	Množstvo (ks)
MATERIÁL: MC - OCEĽ S POVLAKOM MAGNELIS®			
PSB MC	7141235	0.78	10
MATERIÁL: FP - ZINKOVANÉ METÓDOU ZINKOVÝCH LAMIEL			
PSB FP	714123	0.78	10

Graf zaťaženia

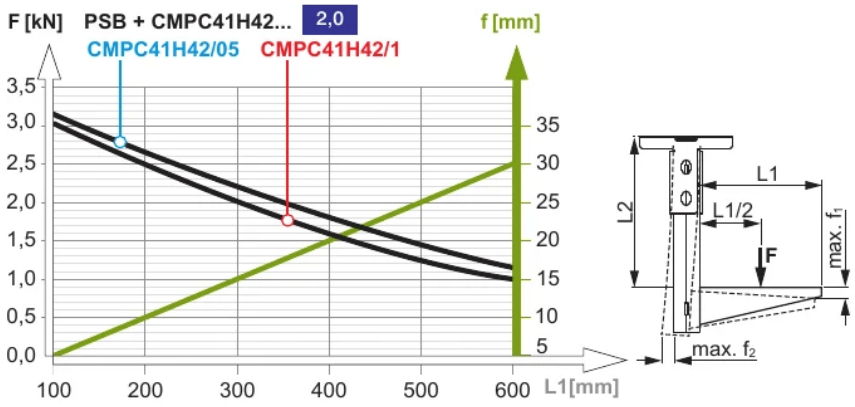

Príklady použitia

