POZ... Prepážka objímky zatváracej

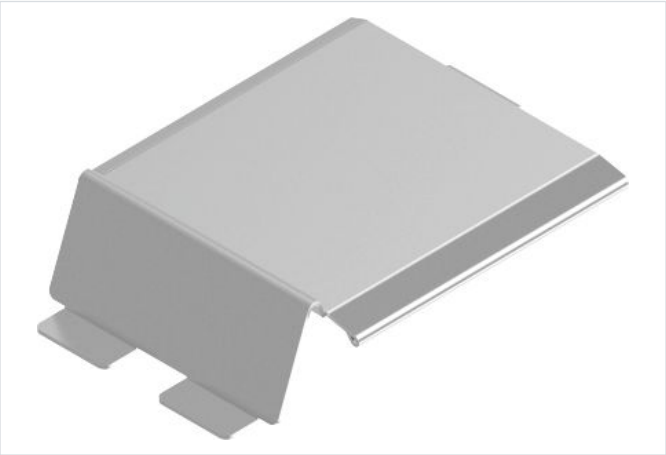

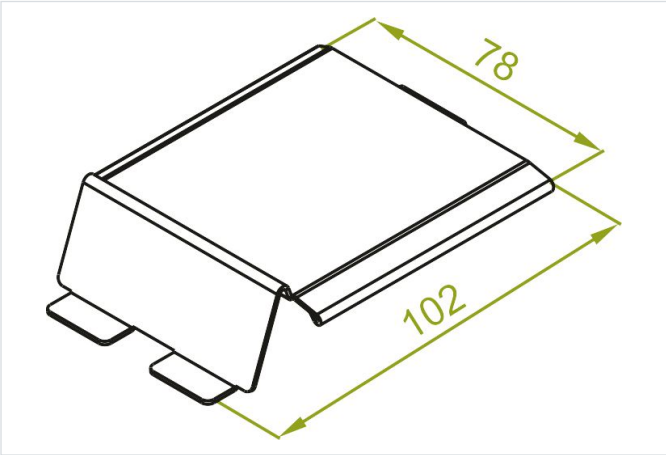

Nový výrobok: áno

- Umožňuje oddelenie káblov v objímke OZ/OZO.

Materiál

- S - oceľ pozinkovaná metódou Sendzimir STN EN 10346:2015

Dostupné povrchové úpravy:

- FP - zinkované metódou zinkových lamiel STN EN ISO 10683:2018
- E - nerezová oceľ
- L - lakovanie v štandardnej farbe RAL

Doplňujúce informácie

- Použitie deliča umožňuje oddeliť káblové zväzky podľa ich účelu

Verzie

Symbol	Katalógové číslo	Hmotnosť 1 ks (kg)	Množstvo (ks)
POZ S	752416	0.02	50

Príklady použitia

