PMND40... Rohová základňa výložníka - žiarový zinok

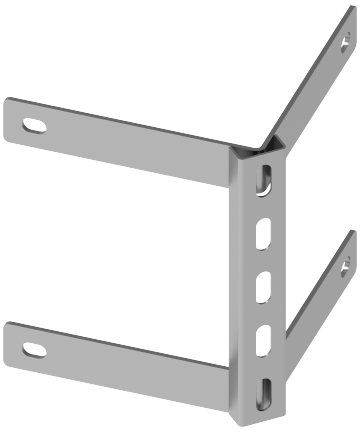

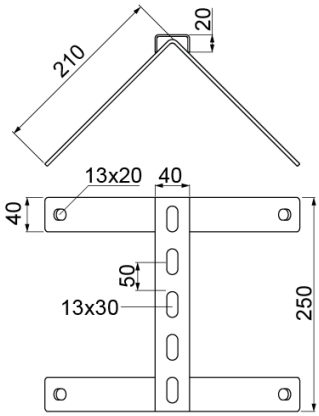

Hrúbka plechu: 3.0 mm

- Montáž ťažkých výložníkov na betónové stĺpy.

Materiál

- F - oceľ žiarovo zinkovaná ponorom STN EN ISO 1461:2023

Na objednávku:

- E - nerezová oceľ
- L - lakovanie v štandardnej palete RAL

Verzie

Symbol	Katalógové číslo	Maximálne zaťaženie Fmax (kN)	Hmotnosť 1 ks (kg)	Množstvo (ks)
PMND40 F	722404	2.50	1.50	1

Príklady použitia





